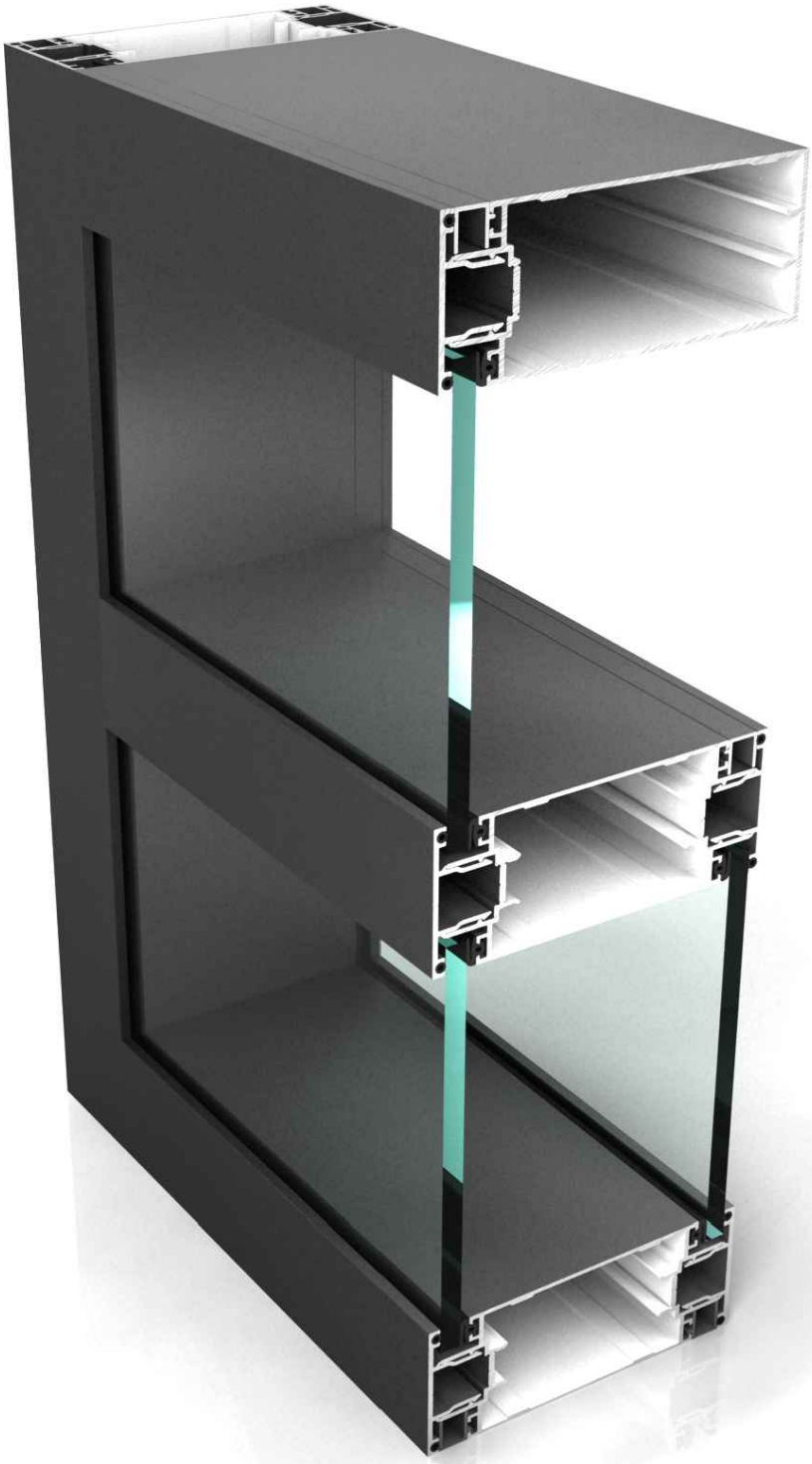

СОДЕРЖАНИЕ

01. Содержание, оглавление, термины
02. Профили
03. Уплотнители, пластиковые адаптеры и вставки, термомосты
04. Комплектующие и аксессуары
05. Сечения
06. Узлы
07. Остекление
08. Фурнитура
09. Сборка

Сечение	Артикул Наименование	Ix см^4 / Iy см^4	Wx см^3 / Wy см^3	S см^2 / P мм
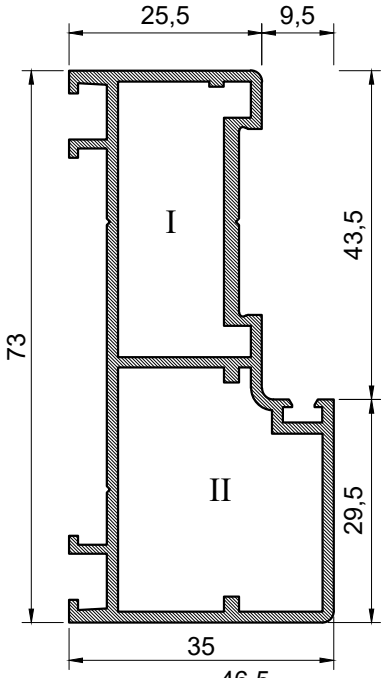	**11-2110** Рама дверная			0 / 0
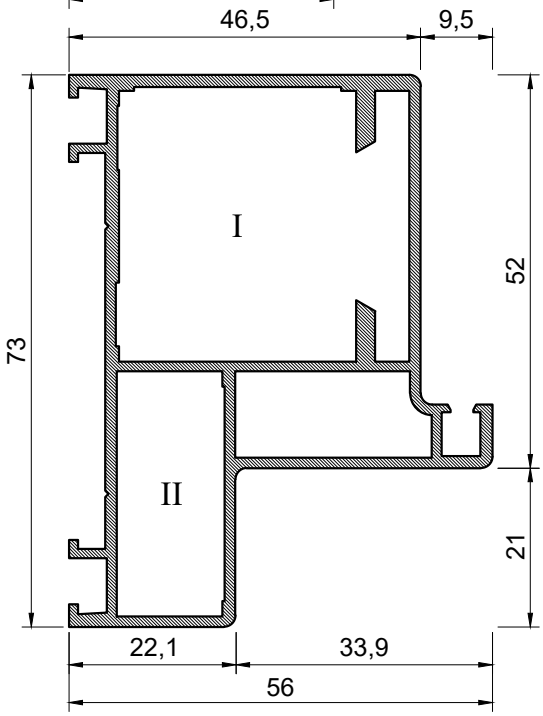	**11-2130** Рама для навесов скрытых			0 / 0

Профиль	Сухари		Метизы и аксессуары	
	Камера I	Камера II	Камера I	Камера II
Соединение L				
11-2110	20-0130/0355	20-0130/0320	40-DIN1481 A2 D5x12 x2	40-DIN1481 A2 D5x12 x2
11-2130	20-0370/0355/2	20-0130/0320	40-DIN1481 A2 D5x12 x2	40-DIN1481 A2 D5x12 x2

Сечение	Артикул Наименование	Ix см^4 / Iy см^4	Wx см^3 / Wy см^3	S см^2 / P мм
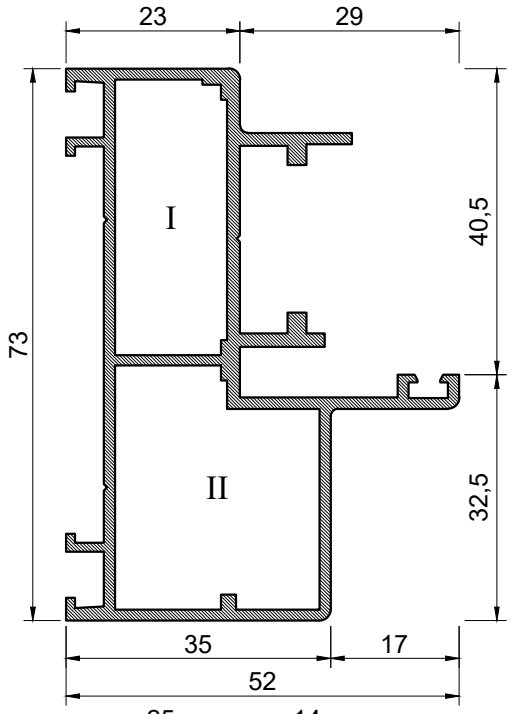	**11-2140** Рама 52 мм			0 / 0
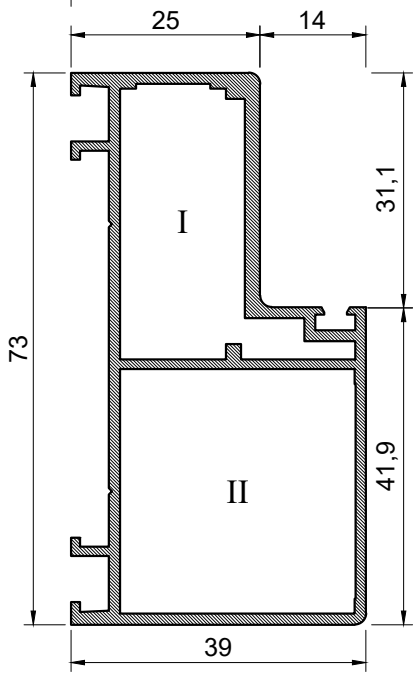	**11-2150** Рама 39 мм			- / -

Профиль	Сухари		Метизы и аксессуары	
	Камера I	Камера II	Камера I	Камера II
Соединение L				
11-2140	20-0130/0355	20-0130/0320	40-DIN1481 A2 D5x12 x2	40-DIN1481 A2 D5x12 x2
11-2150	20-0130/0355	20-0300/0320	40-DIN1481 A2 D5x12 x2	40-DIN1481 A2 D5x12 x2

Сечение	Артикул Наименование	Ix см^4 / Iy см^4	Wx см^3 / Wy см^3	S см^2 / P мм
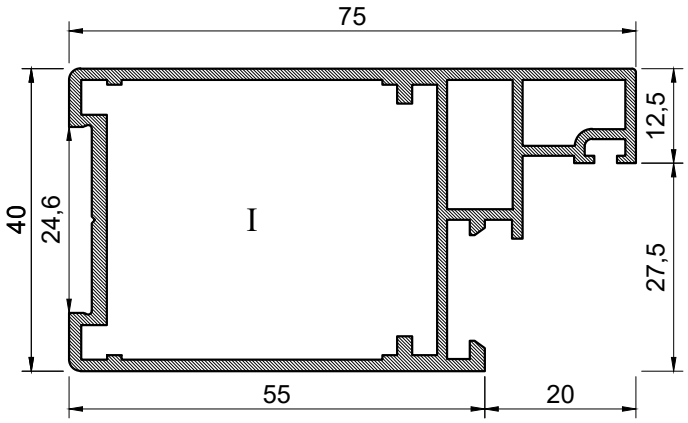	**11-1311** Створка одинарного остекления			- / -
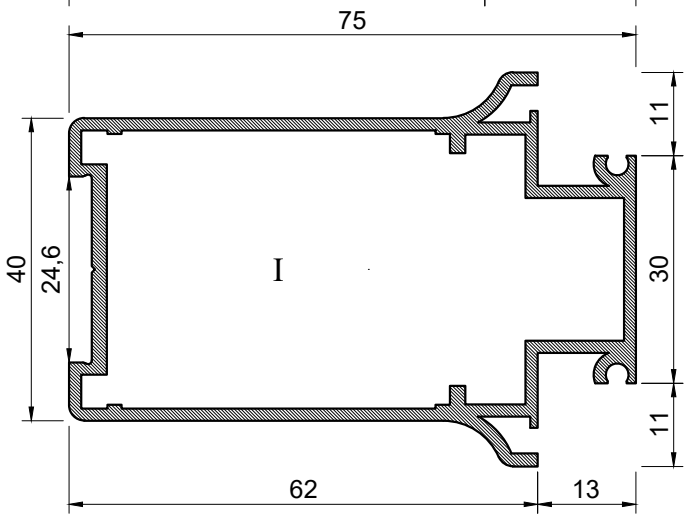	**11-1321** Створка двойного остекления	12,3 / 31,2	6,2 / 7,9	46,1 / 304
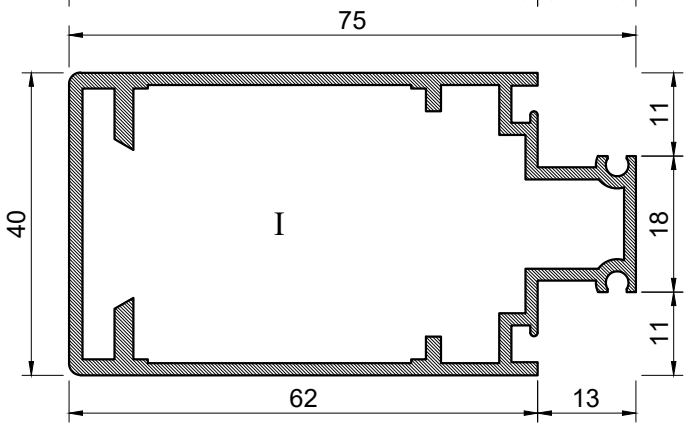	**11-1330** Створка для навесов скрытых 40 мм	10,7 / 30,1	2,6 / 15	44,8 / 259

Профиль	Сухари		Метизы и аксессуары	
	Камера I	Камера II	Камера I	Камера II
Соединение L				
11-1311	20-0370/0355		40-DIN1481 A2 D5x12 x2	
11-1321	20-0440/0355		40-DIN1481 A2 D5x12 x2	
11-1330	20-0440/0355/2		40-DIN1481 A2 D5x12 x2	

Сечение	Артикул Наименование	Ix см^4 / Iy см^4	Wx см^3 / Wy см^3	S см^2 / P мм
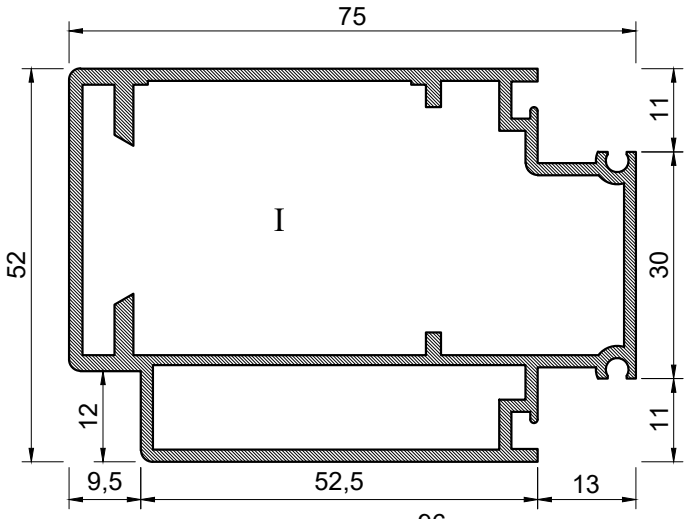	**11-1340** Створка для навесов скрытых 52 мм	18,9 / 35,7	4,7 / 13,5	62,9 / 282
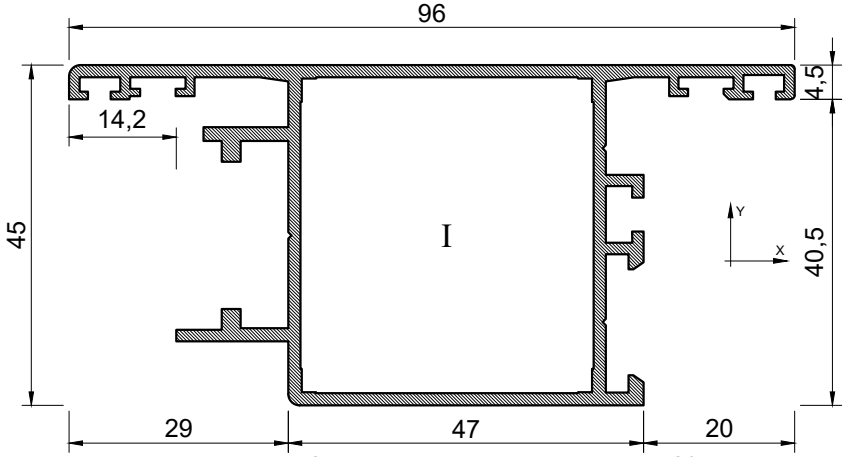	**11-4360** Створка-Т 96 мм			0 / 0
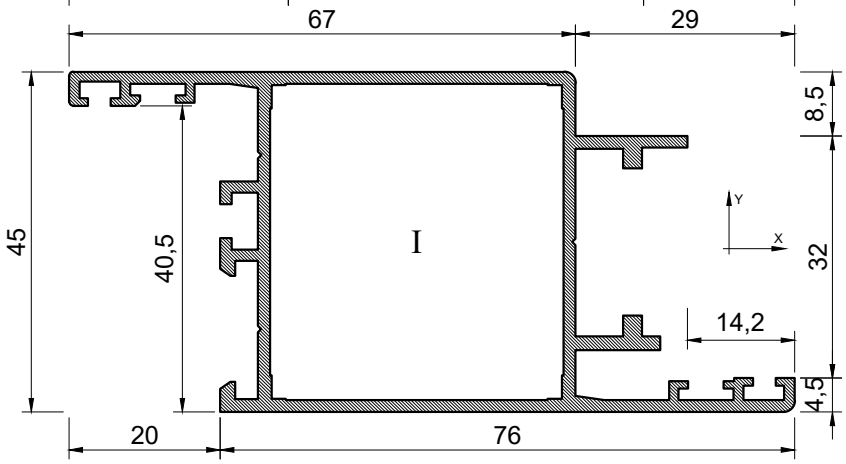	**11-4370** Створка-Z 96 мм			0 / 0

Профиль	Сухари		Метизы и аксессуары	
	Камера I	Камера II	Камера I	Камера II
Соединение L				
11-1340	20-0440/0355/2		40-DIN1481 A2 D5x12 x2	
11-4360	20-0370/0412		40-DIN1481 A2 D5x12 x2 31-0011 x2	
11-4370	20-0370/0412		40-DIN1481 A2 D5x12 x2 31-0011 x2	

Сечение	Артикул Наименование	Ix см^4 Iy см^4	Wx см^3 Wy см^3	S см^2 P мм
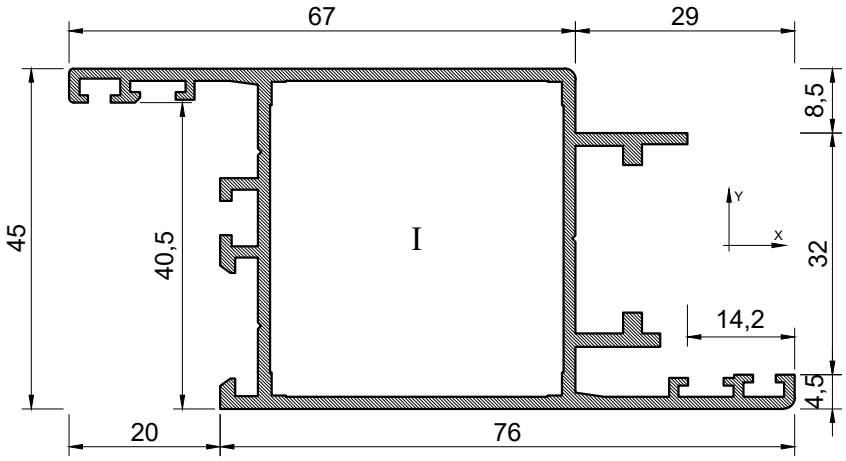	**11-4370** Створка-Z 96 мм			0 0

Профиль	Сухари		Метизы и аксессуары	
	Камера I	Камера II	Камера I	Камера II
Соединение L				
11-4370	**20-0370/0412**		**40-DIN1481 A2 D5x12** x2 **31-0011** x2	

Сечение	Артикул Наименование	Ix см^4 / Iy см^4	Wx см^3 / Wy см^3	S см^2 / P мм
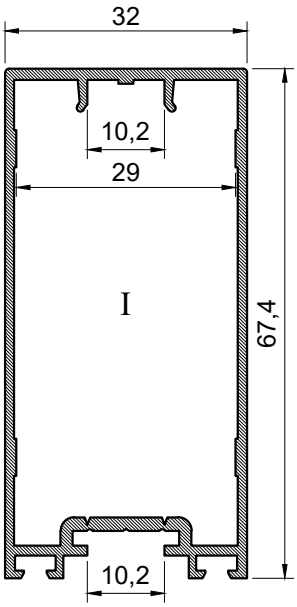	**11-2510** Стойка одинарного остекления			0 / 0
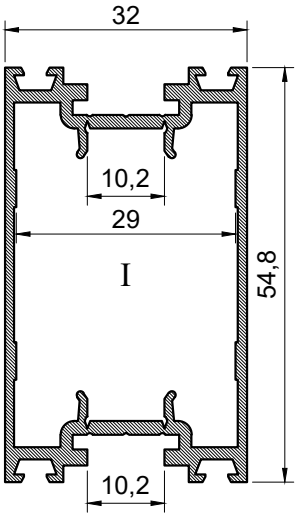	**11-2520** Стойка двойного остекления			0 / 0

Профиль	Сухари		Метизы и аксессуары	
	Камера I	Камера II	Камера I	Камера II
Соединение T				
11-2510	21-0020/0100		42-DIN7504M A2 3,9x16 Ph2 x5	
11-2520	21-0030/0100		42-DIN7504M A2 3,9x16 Ph2 x5	

Сечение	Артикул Наименование	Ix см^4 Iy см^4	Wx см^3 Wy см^3	S см^2 P мм
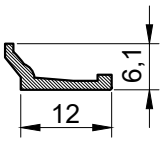 Только анодированное покрытие	**10-4010** Штапик			2,4 38
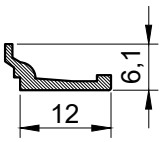 Только порошковое покрытие	**10-4011** Штапик			2,4 40
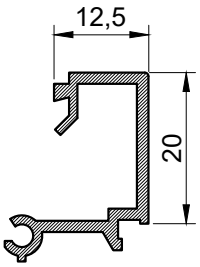	**10-6120** **Штапик** **12,5 x 20 мм**			0,94 135
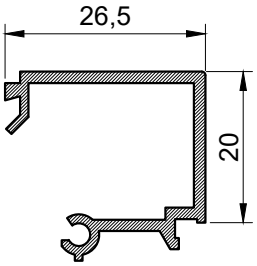	**10-6260** **Штапик** **26,5 x 20 мм**			1,14 163
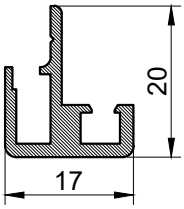	**11-1420** Штульп дверной для створки с навесами скрытыми			9,7 104
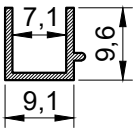	**11-1710** Заглушка			2,7 56

Сечение	Артикул Наименование	Ix см^4 Iy см^4	Wx см^3 Wy см^3	S см^2 P мм
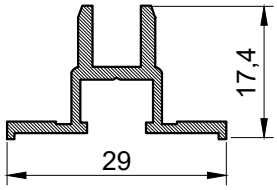	**11-2620** Прижим			0 0
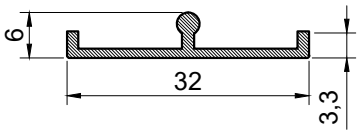	**11-2630** Нащельник декоративный			0 0
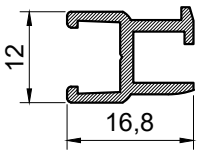	**11-2640** Опора			0 0
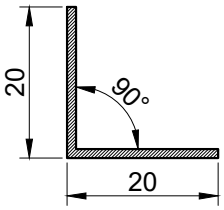	**10-5101** Уголок 20x20x1,2 мм			4,7 80
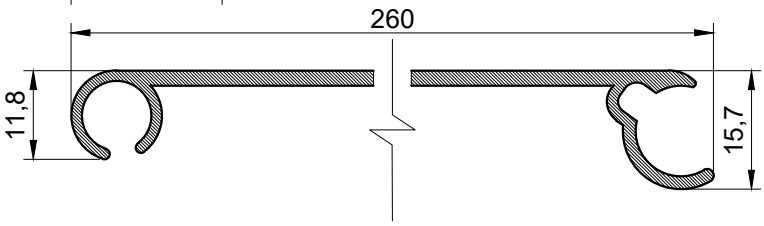	**10-5110** Адаптер поворотный универсальный			34,4 401
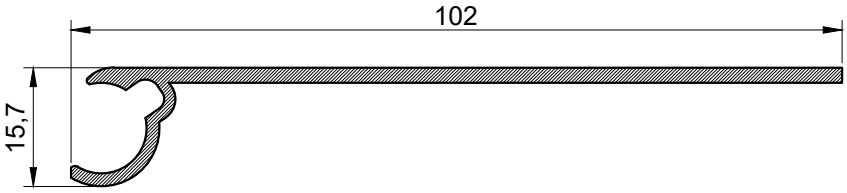	**10-5120** Адаптер поворотный 90-1 102 мм			21,6 249
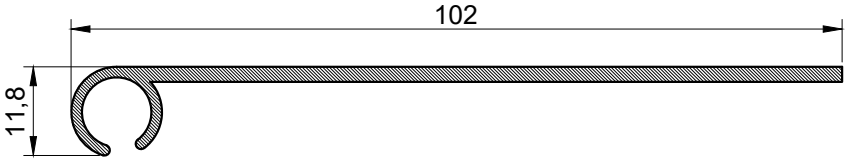	**10-5130** Адаптер поворотный 90-2 102 мм			20,9 246
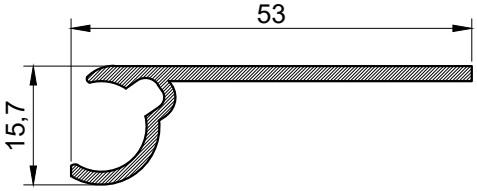	**10-5140** Адаптер поворотный 135-1 53 мм			12,6 149

Сечение	Артикул Наименование	Ix см^4 Iy см^4	Wx см^3 Wy см^3	S см^2 P мм
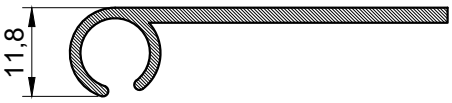	**10-5150** Адаптер поворотный 135-2 50 мм			11,4 141
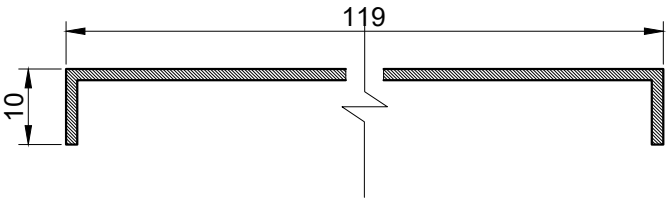	**10-5170** Заглушка Т-соединения стоек			20,4 275
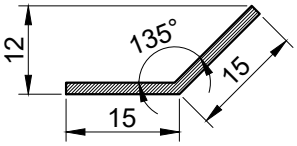	**10-5180** Уголок 15x15x1,5 135 градусов			4,4 62
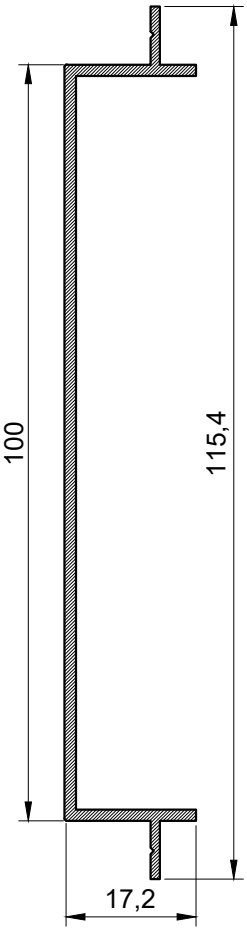	**10-5190** Заглушка декоративная 100 мм			0 0

Сечение	Артикул Наименование	Ix см^4 Iy см^4	Wx см^3 Wy см^3	S см^2 P мм
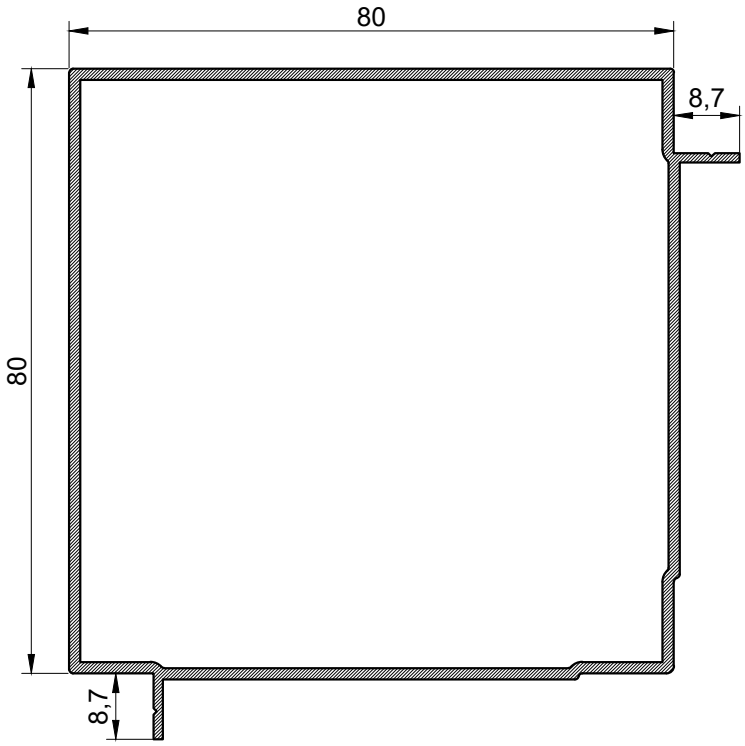	**11-2530**			0 0
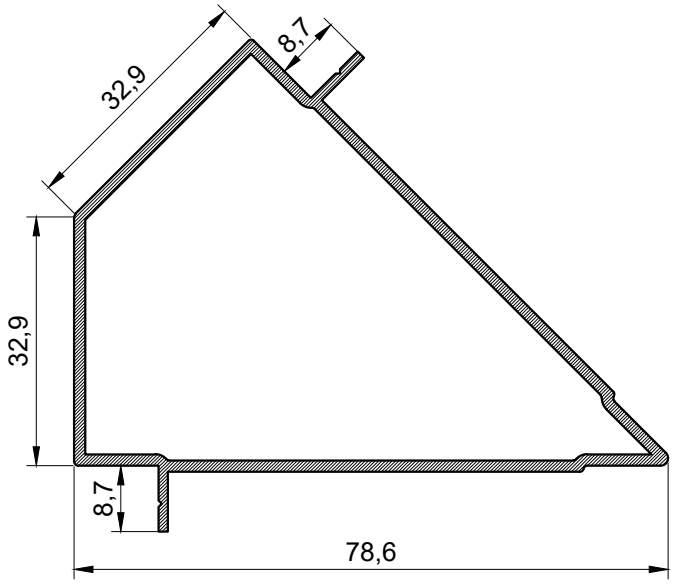	**11-2540**			0 0

Сечение	Артикул Наименование	Ix см^4 Iy см^4	Wx см^3 Wy см^3	S см^2 P мм
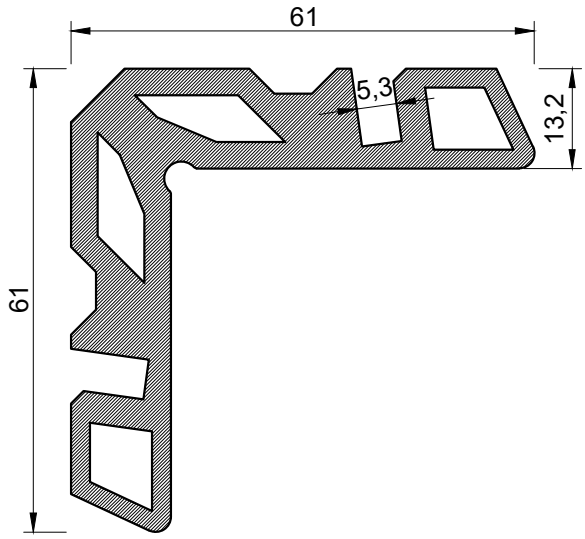	**10-0130** Сухарь 13,2 мм			89,9 271
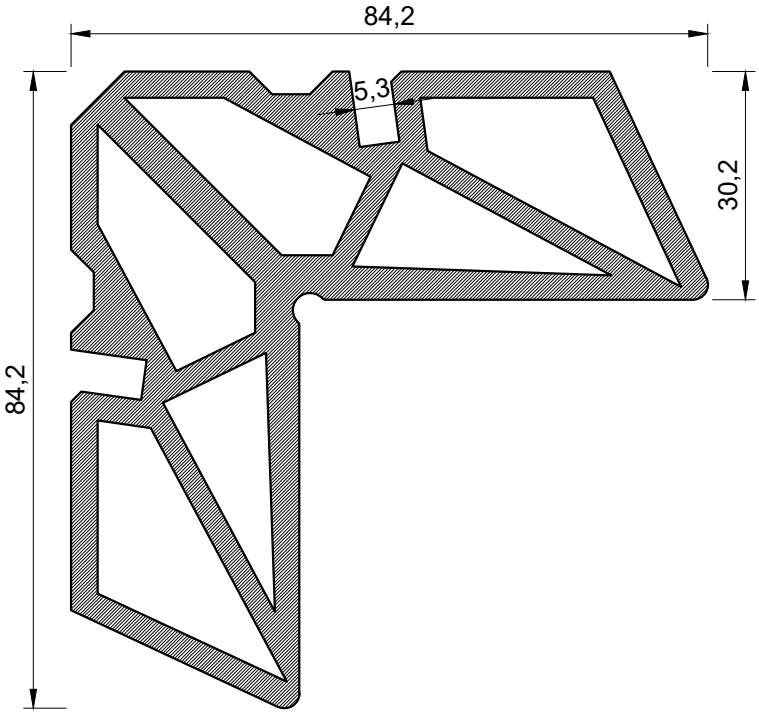	**10-0300** Сухарь 30,2 мм			0 0

Сечение	Артикул Наименование	Ix см^4 Iy см^4	Wx см^3 Wy см^3	S см^2 P мм
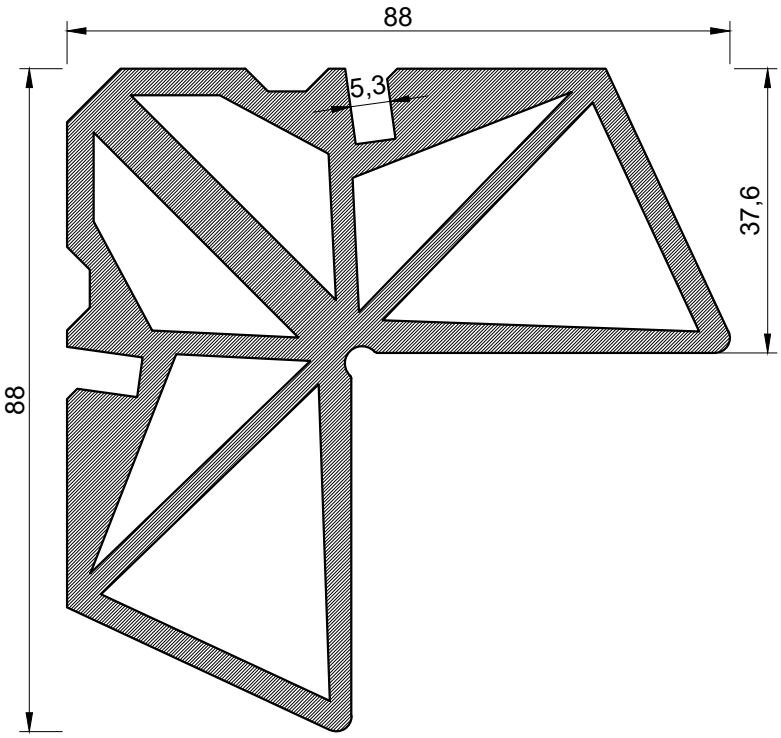	**10-0370** Сухарь 37,6 мм			208 358
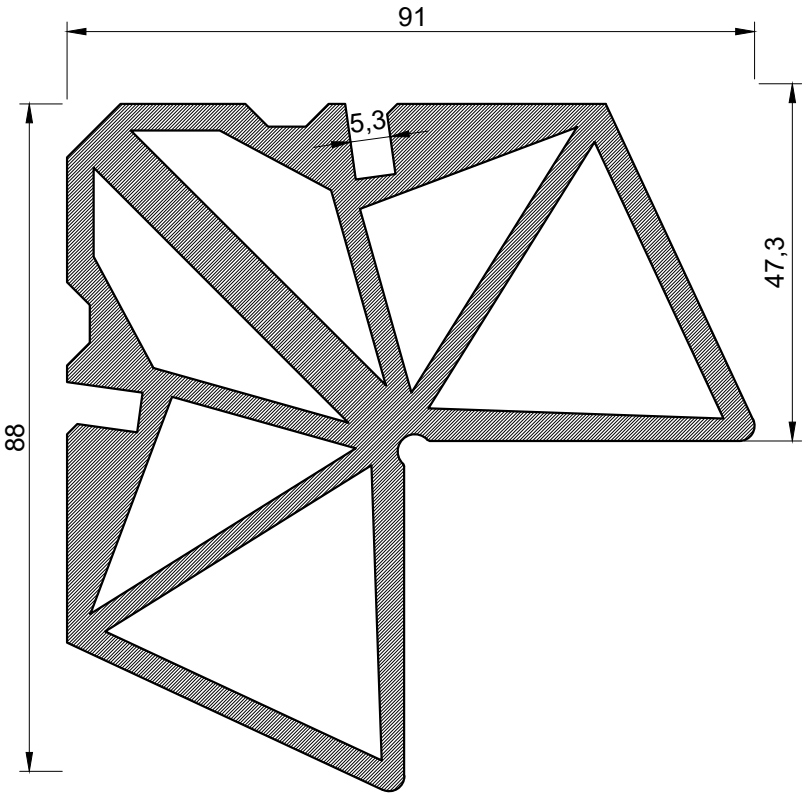	**10-0440** Сухарь 44,6 мм			224 366

Сечение	Артикул Наименование	Ix см^4 Iy см^4	Wx см^3 Wy см^3	S см^2 P мм
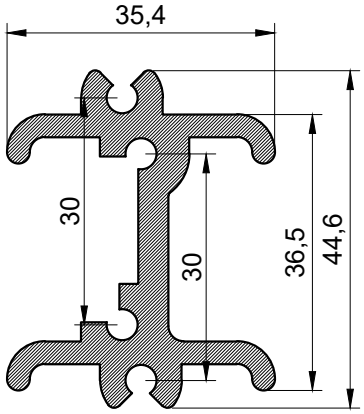	**10-5010** Сухарь крепления навеса			4,5 267
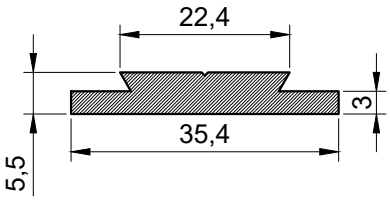	**10-5020** Пластина крепёжная			15 83
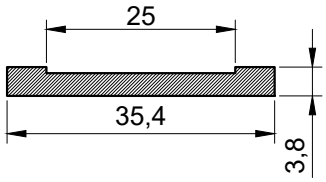	**10-5040** Подкладка для пластины крепежной			11,4 79

Сечение	Артикул Наименование	Ix см^4 / Iy см^4	Wx см^3 / Wy см^3	S см^2 / P мм
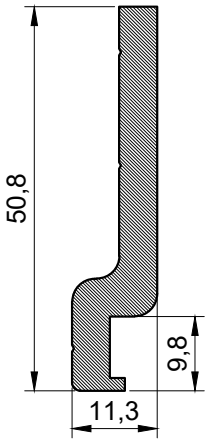	**11-0000** Сухарь-Т0			0 / 0
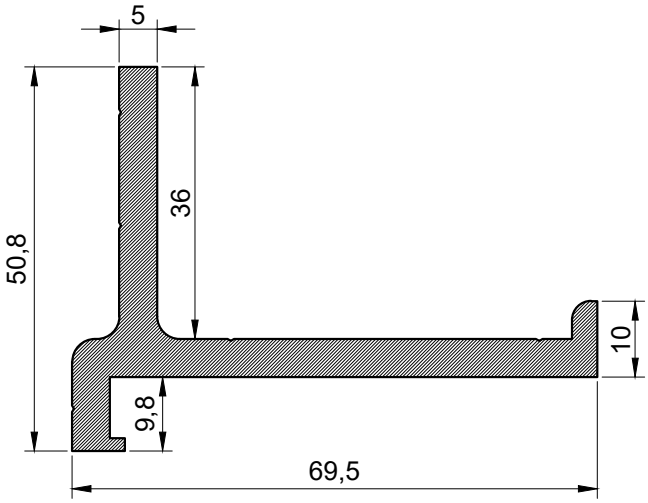	**11-0020** Сухарь-Т2			6,03 / 251
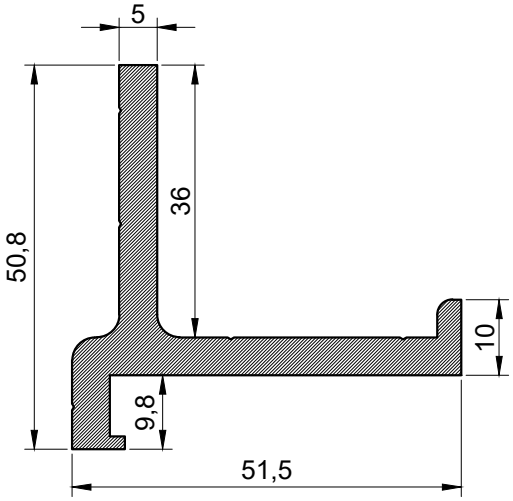	**11-0030** Сухарь-Т3			0 / 0

Сечение	Артикул Наименование	Ix см^4 Iy см^4	Wx см^3 Wy см^3	S см^2 P мм
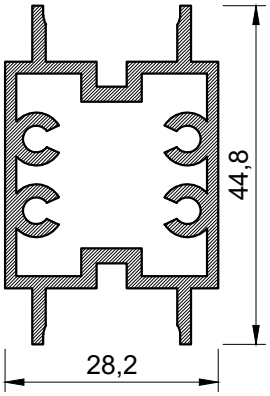	**11-0050** Сухарь-Т5			0 0
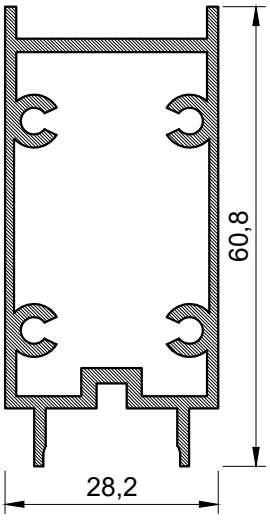	**11-0060** Сухарь-Т6			0 0

Сечение	Ед. Изм.	Н.У.	Артикул Наименование
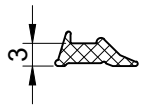	пог. м	000	**50-1130** Уплотнитель под штапик 3 мм
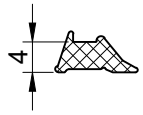	пог. м	000	**50-1140** Уплотнитель под штапик 4 мм
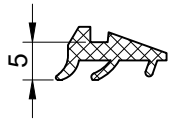	пог. м	000	**50-1250** Уплотнитель под штапик 5 мм
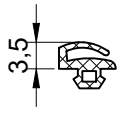	пог. м	000	**50-3030** Уплотнитель притвора 3,5 мм
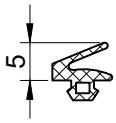	пог. м	000	**50-3050** Уплотнитель притвора 5 мм
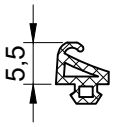	пог. м	000	**50-3051** Уплотнитель притвора 5,5 мм
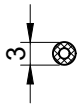	пог. м	000	**50-7010** Уплотнитель круглый Д3 мм
	пог. м	000	**51-0040** Уплотнитель нащельника
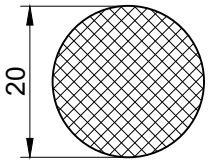	пог. м	000	**52-0200** Уплотнитель вспененный Д20 мм

Сечение	Внешний вид	Ед. Изм.	Н.У.	Артикул Наименование
	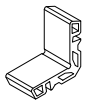	**шт.**	**1**	**20-0130/0320** Сухарь 13,2 мм х32.0 мм
	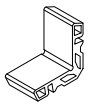	**шт.**	**1**	**20-0130/0355** Сухарь 13,2 мм х35,5 мм
	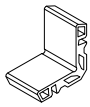	**шт.**	**1**	**20-0130/0390** Сухарь 13,2 мм х39,0 мм
	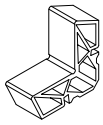	**шт.**	**1**	**20-0300/0320** Сухарь 30,2 мм х32,0 мм
	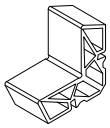	**шт.**	**1**	**20-0300/0412** Сухарь 30,2 мм х41,2 мм
	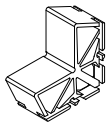	**шт.**	**1**	**20-0370/0355/2** Сухарь 37,6 мм х35,5 мм с пропилом
	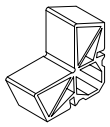	**шт.**	**1**	**20-0370/0355** Сухарь 37,6 мм х35,5 мм
	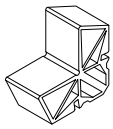	**шт.**	**1**	**20-0370/0412** Сухарь 37,6 мм х41,2 мм
	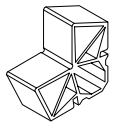	**шт.**	**1**	**20-0440/0355** Сухарь 44,6 мм х35,5 мм
	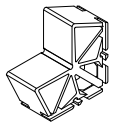	**шт.**	**1**	**20-0440/0355/2** Сухарь 44,6 мм х35,5 мм
		шт.	**1**	**20-5020/0350** Пластина крепежная х35 мм
		шт.	**1**	**20-5040/0350** Подкладка пластины крепежной х35 мм

Сечение	Внешний вид	Ед. Изм.	Н.У.	Артикул Наименование
		шт.	**1**	**20-5010/0130** Сухарь крепления навеса х13,0 мм
		шт.	**1**	**20-5010/0380** Сухарь крепления навеса х38,0 мм
	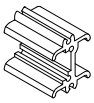	**шт.**	**1**	**20-5010/0450** Сухарь крепления навеса х45,0 мм
		шт.	**1**	**21-0000/0100** Сухарь Т0 х10мм
	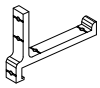	**шт.**	**1**	**21-0020/0100** Сухарь Т2 х10мм
		шт.	**1**	**21-0030/0100** Сухарь Т3 х10мм
	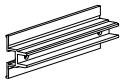	**шт.**	**1**	**21-2620/1000** Прижим х100 мм

Сечение	Внешний вид	Ед. Изм.	Н.У.	Артикул Наименование
		шт.	**1**	**31-0011** Уголок выравнивающий
		шт.	**1**	**32-1510** Заглушка Д10 мм
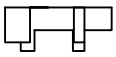	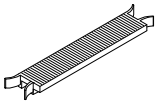	**шт.**	**1**	**32-1620** Опора СП 20 мм
	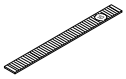	**шт.**	**1**	**32-6101** Пластина рихтовочная 10х1 мм
	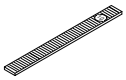	**шт.**	**1**	**32-6102** Пластина рихтовочная 10х2 мм
	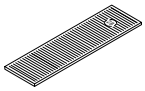	**шт.**	**1**	**32-6282** Пластина рихтовочная 28х2 мм

Сечение	Внешний вид	Ед. Изм.	Н.У.	Артикул Наименование
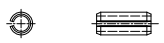		шт.		**40-DIN1481 A2 D5x12** Штифт
		шт.		**42-DIN7504M A2 3,9x13 Ph2** Шуруп сверлоконечный с полукруглой головкой
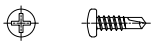		шт.		**42-DIN7504M A2 3,9x16 Ph2** Шуруп сверлоконечный с полукруглой головкой
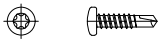		шт.		**42-DIN7504M A2 3,9x16 TX15** Шуруп сверлоконечный с полукруглой головкой
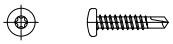		шт.		**42-DIN7504M A2 3,9x19 TX15** Шуруп сверлоконечный с полукруглой головкой
		шт.		**43-DIN7982C A2 2,9x6,5 TX10** Шуруп с потайной головкой
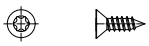		шт.		**43-DIN7982C A2 3,9x13 TX15** Шуруп с потайной головкой
		шт.		**43-DIN7982C A2 3,9x16 TX15** Шуруп с потайной головкой
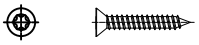		шт.		**43-DIN7982C A2 3,9x25 TX15** Шуруп с потайной головкой
		шт.		**43-DIN7982C A2 3,9x32 TX15** Шуруп с потайной головкой
		шт.		**43-DIN7983C A2 4,8x22 TX25** Шуруп с полупотайной головкой
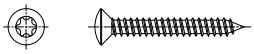		шт.		**43-DIN7983C A2 4,8x38 TX25** Шуруп с полупотайной головкой

Сечение	Внешний вид	Ед. Изм.	Н.У.	Артикул Наименование
	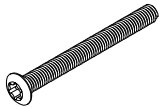	**шт.**		**46-DIN966 A2 M5x50 TX25** Винт с полупотайной головкой
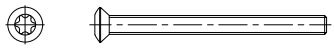	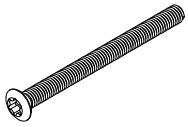	**шт.**		**46-DIN966 A2 M5x60 TX25** Винт с полупотайной головкой

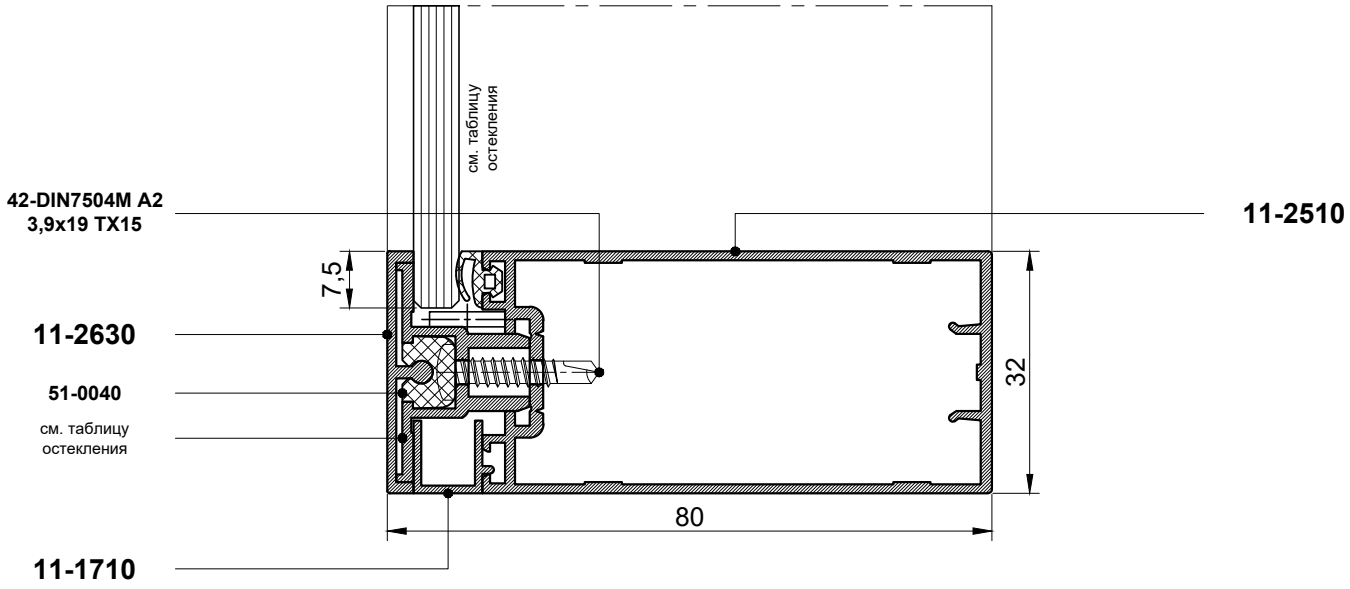
см. таблицу остекления
42-DIN7504M A2
3,9x19 TX15
11-2510
7,5
11-2630
51-0040
см. таблицу остекления
32
80
11-1710

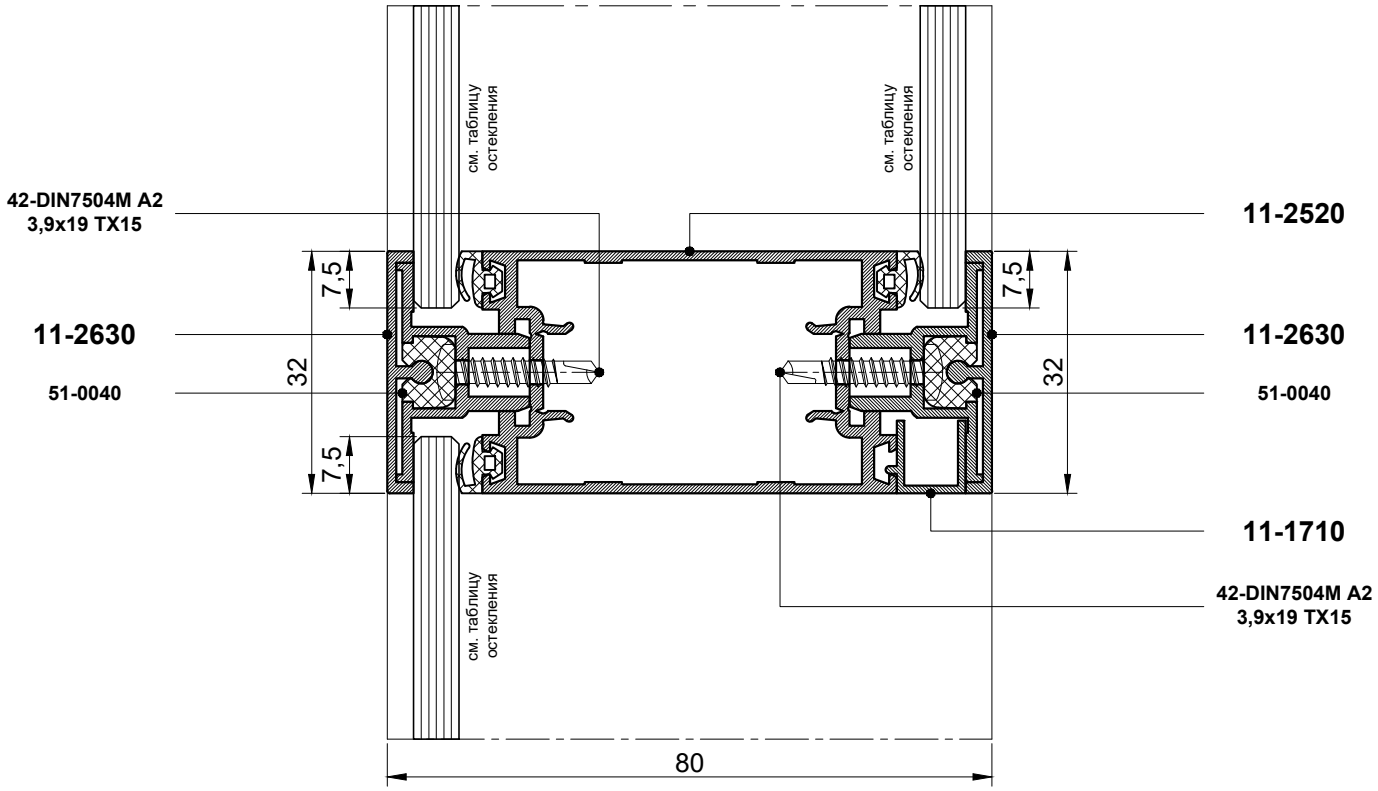
42-DIN7504M A2
3,9x19 TX15
11-2630
51-0040
см. таблицу остекления
см. таблицу остекления
см. таблицу остекления
7,5
32
7,5
7,5
32
11-2520
11-2630
51-0040
11-1710
42-DIN7504M A2
3,9x19 TX15
80

11-2110

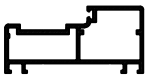

11-2140

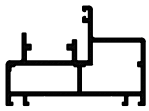

11-2150

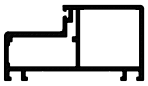

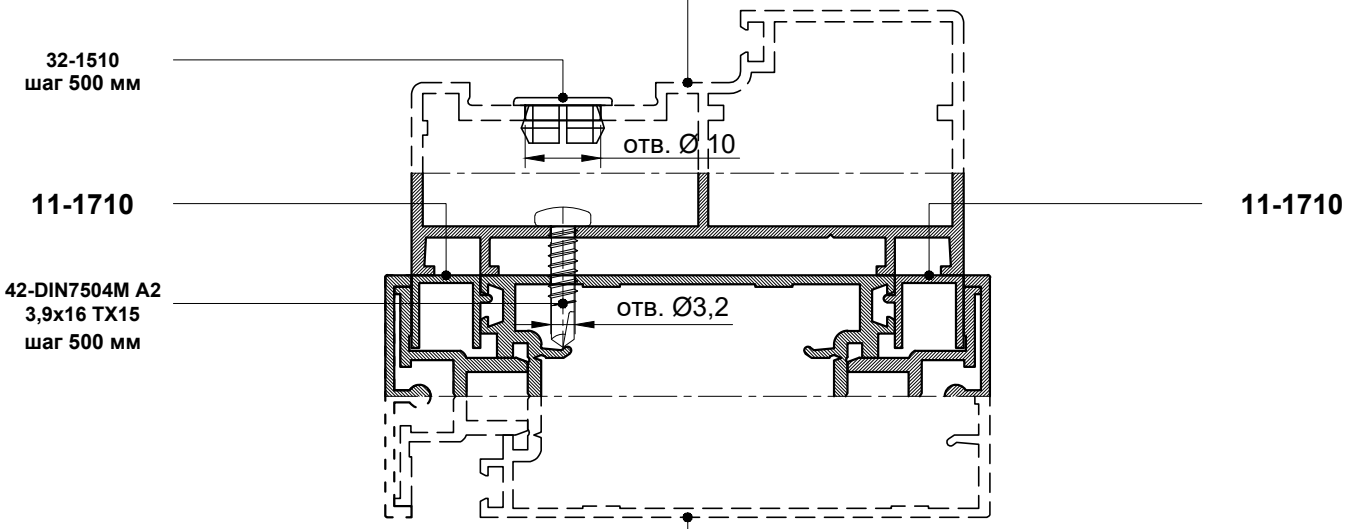

11-2510

11-2520

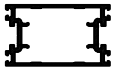

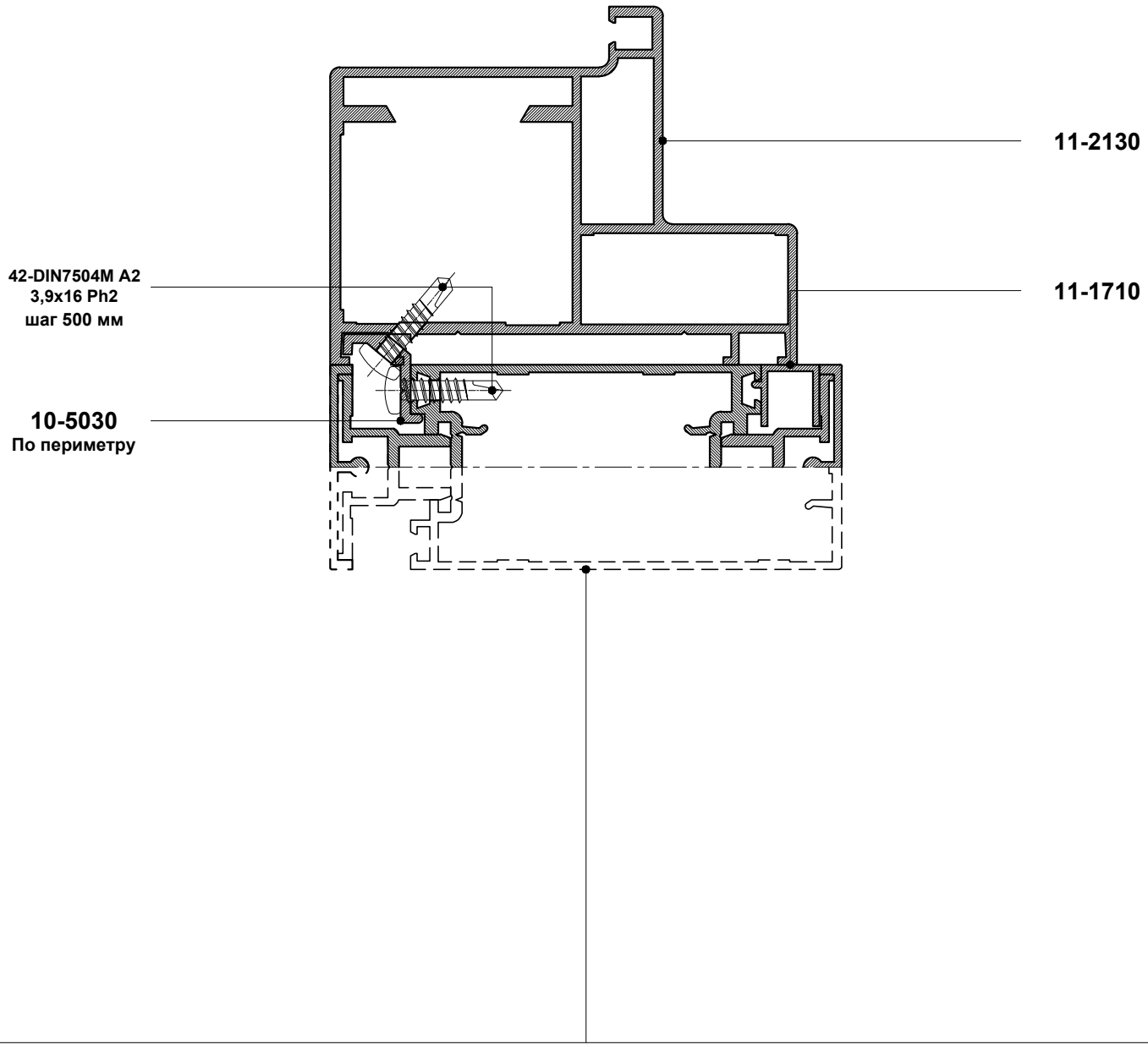

11-2510

11-2520

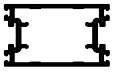

11-1311 **11-1321**

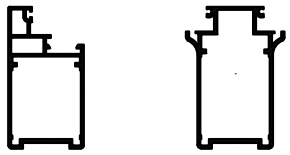

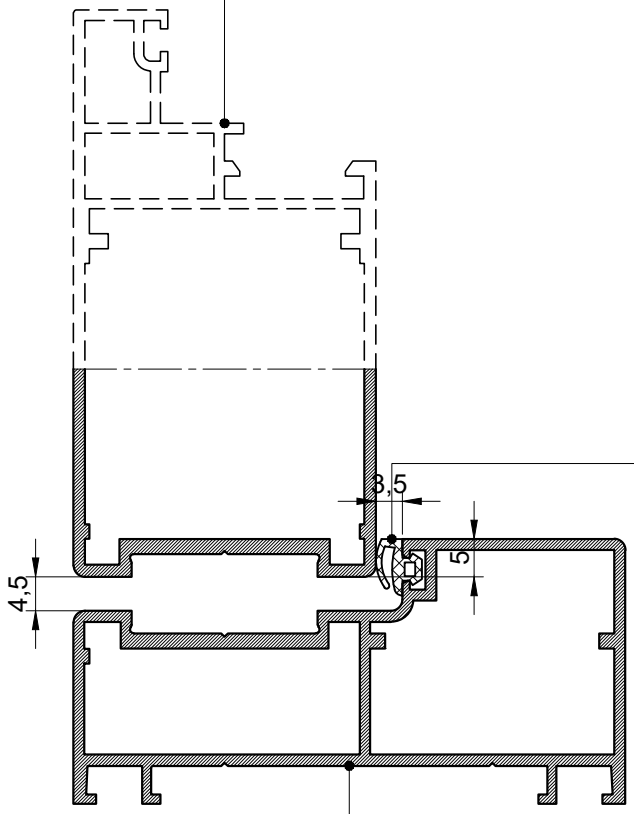

11-1330 **11-1340**

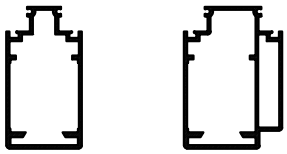

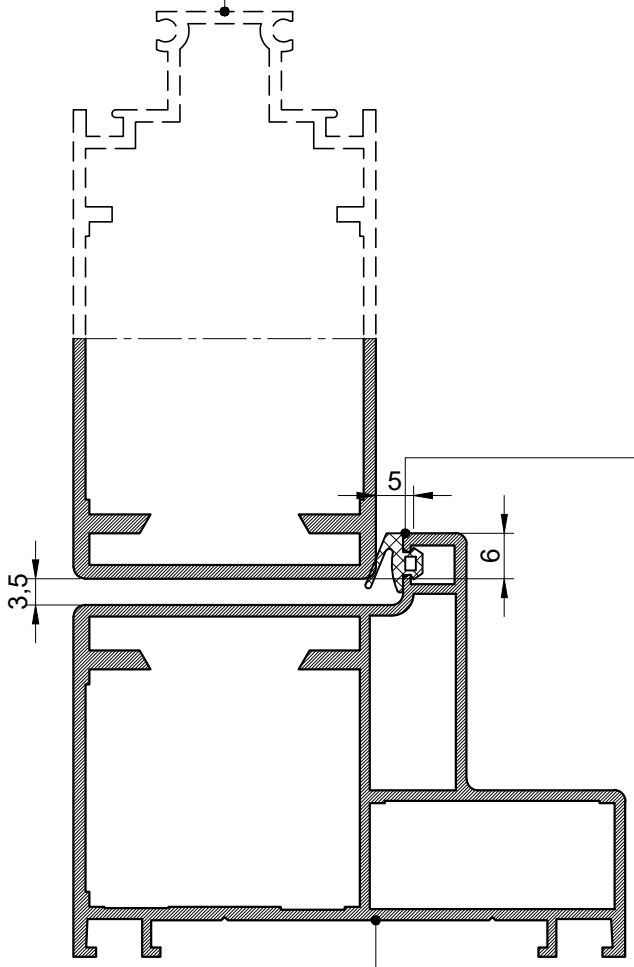

11-2130

11-4360 **11-4370**

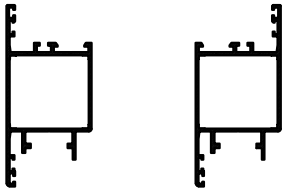

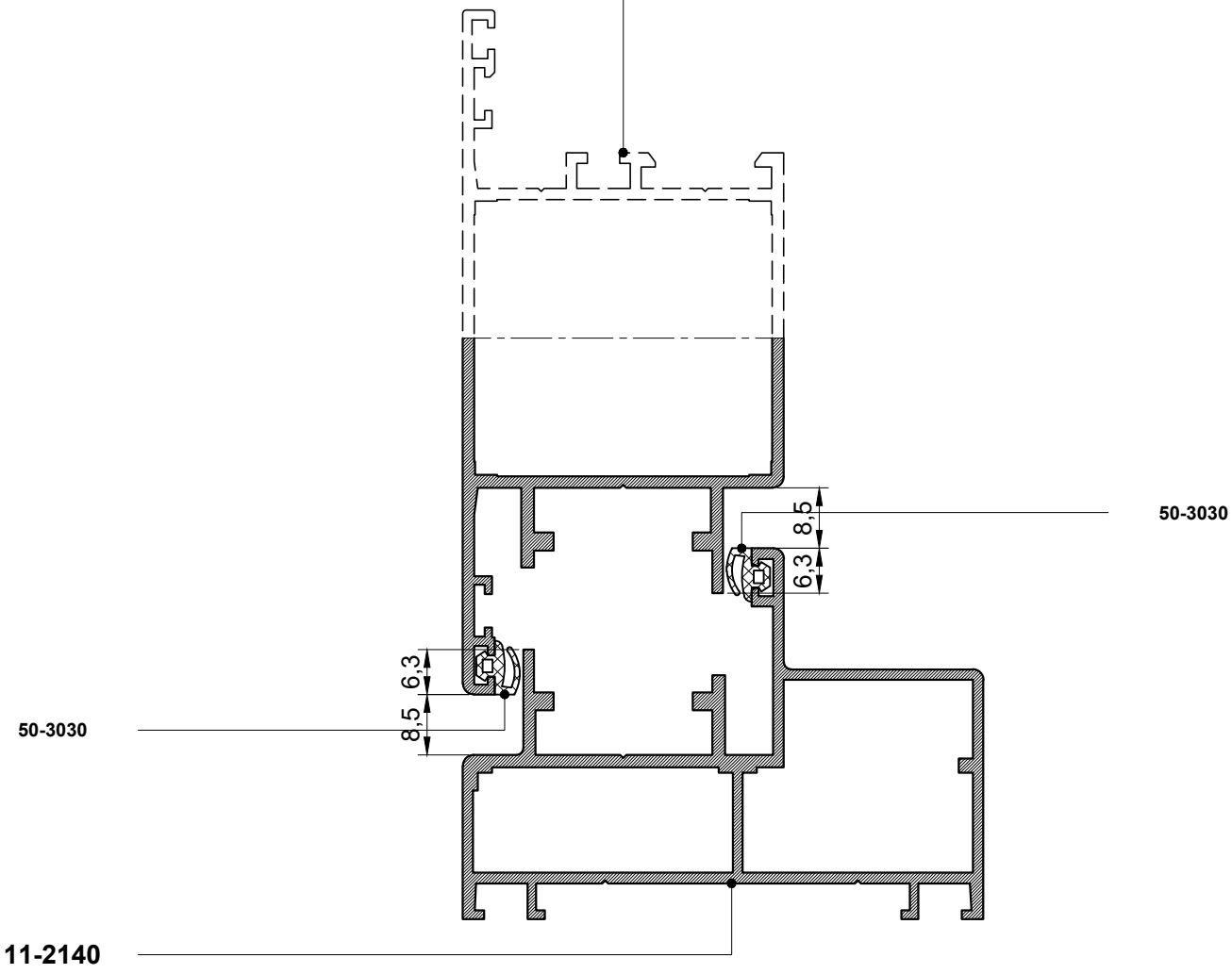

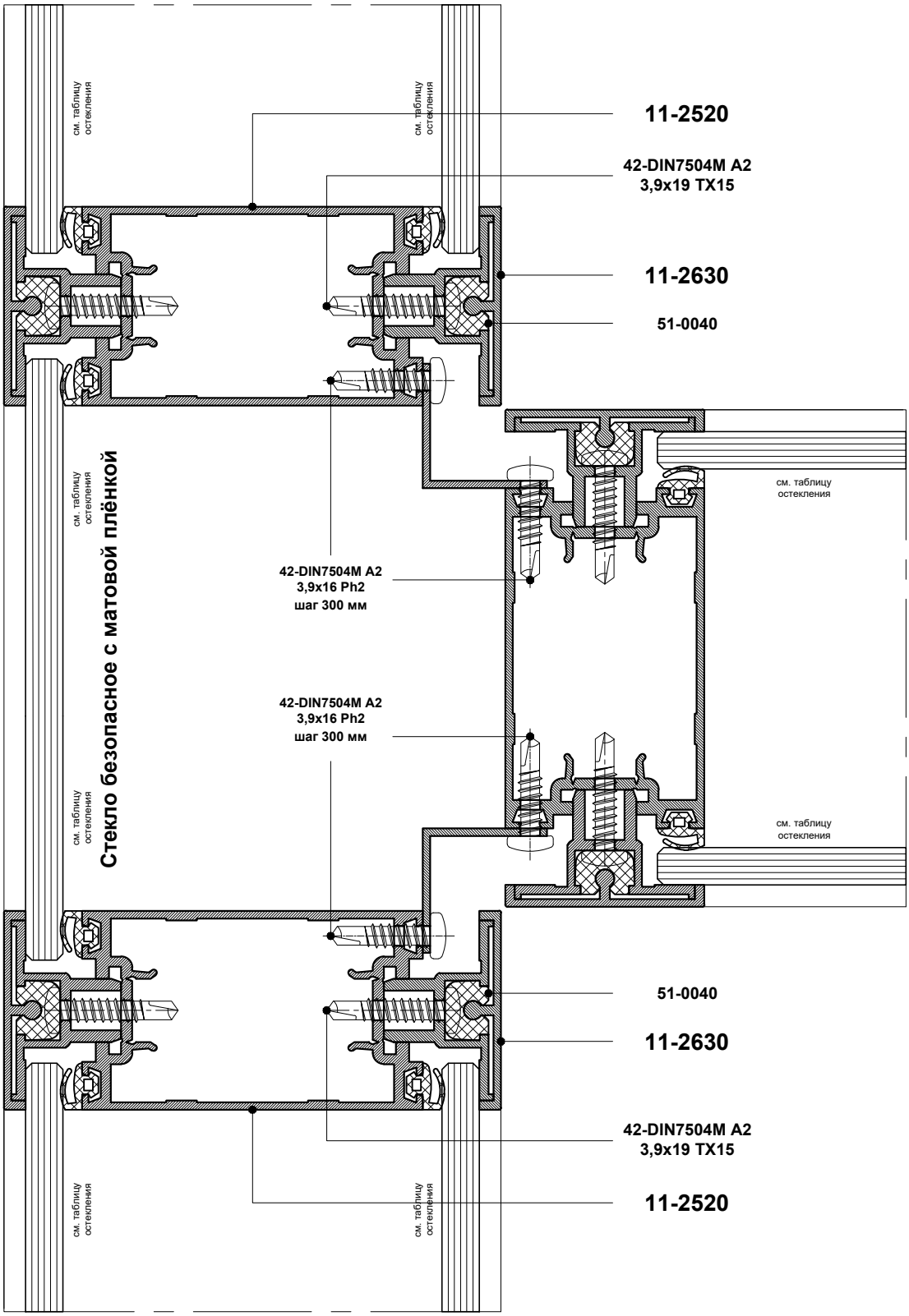
см. таблицу остекления
см. таблицу остекления
11-2520
42-DIN7504M A2
3,9x19 TX15
11-2630
51-0040
см. таблицу остекления
см. таблицу остекления
Стекло безопасное с матовой плёнкой
42-DIN7504M A2
3,9x16 Ph2
шаг 300 мм
42-DIN7504M A2
3,9x16 Ph2
шаг 300 мм
см. таблицу остекления
см. таблицу остекления
51-0040
11-2630
42-DIN7504M A2
3,9x19 TX15
11-2520
см. таблицу остекления
см. таблицу остекления

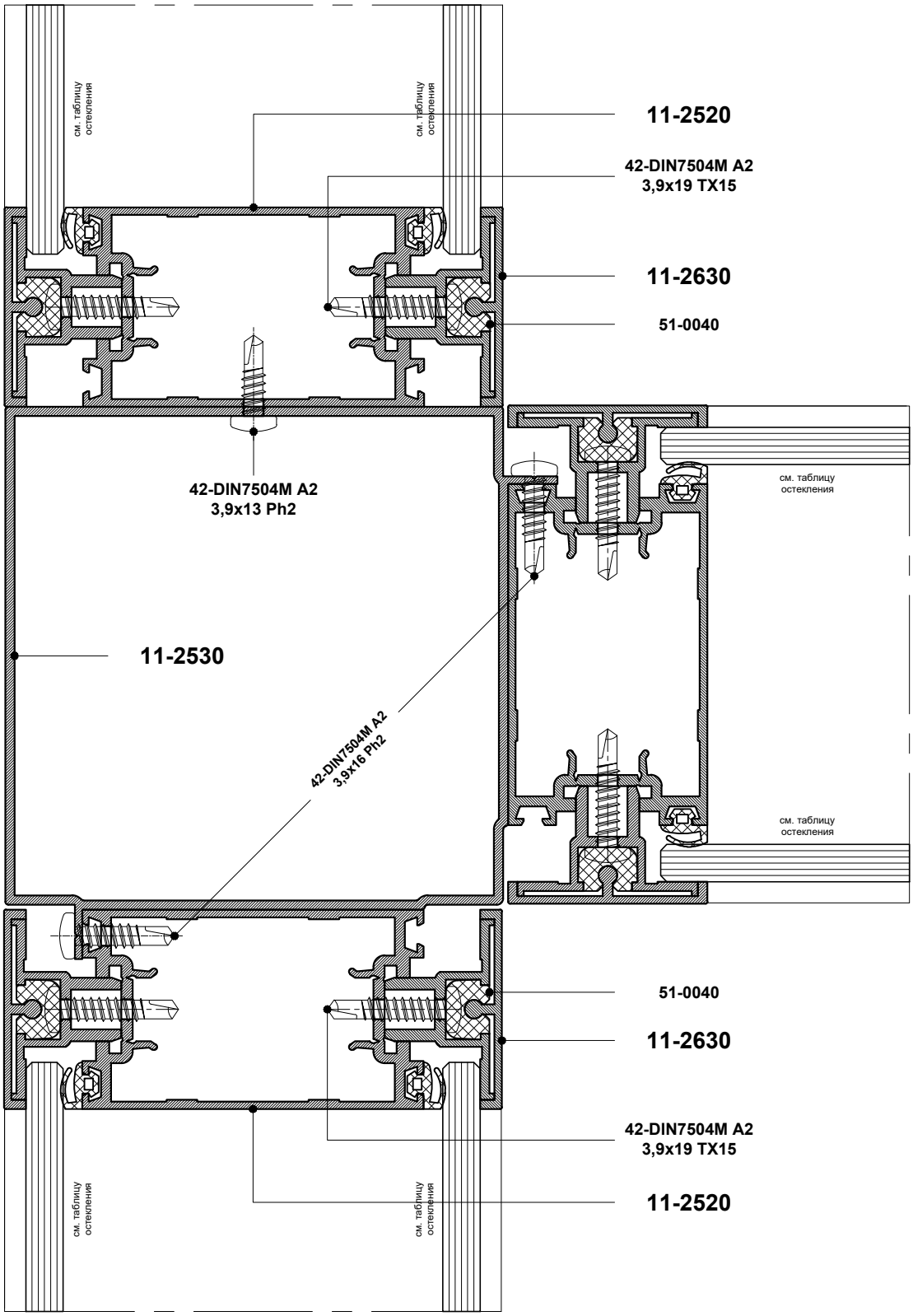
см. таблицу остекления
см. таблицу остекления
11-2520
42-DIN7504M A2
3,9x19 TX15
11-2630
51-0040
42-DIN7504M A2
3,9x13 Ph2
см. таблицу остекления
11-2530
42-DIN7504M A2
3,9x16 Ph2
см. таблицу остекления
51-0040
11-2630
42-DIN7504M A2
3,9x19 TX15
11-2520
см. таблицу остекления
см. таблицу остекления

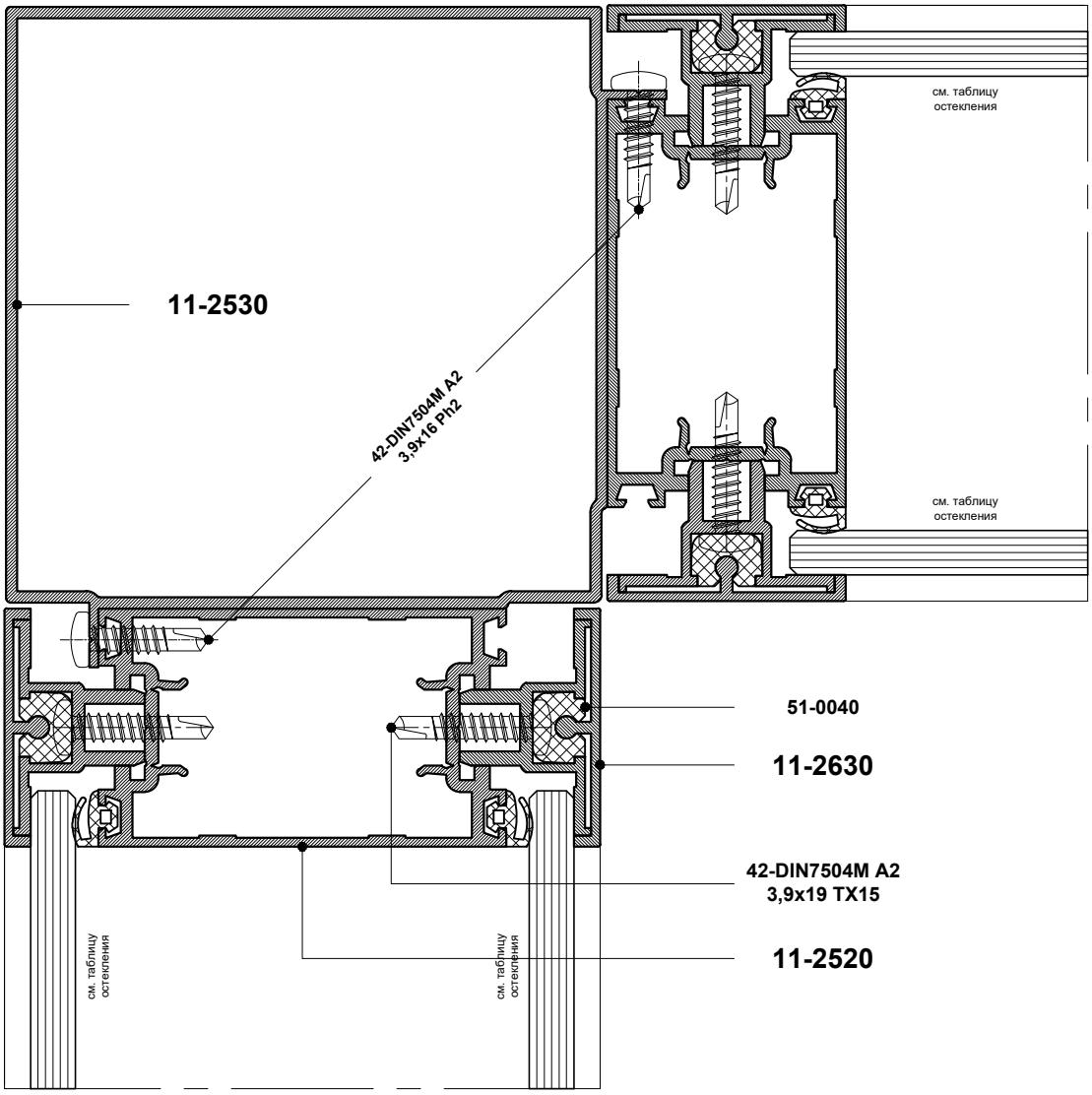
см. таблицу остекления
11-2530
42-DIN7504M A2
3,9x16 Ph2
см. таблицу остекления
51-0040
11-2630
42-DIN7504M A2
3,9x19 TX15
11-2520
см. таблицу остекления
см. таблицу остекления

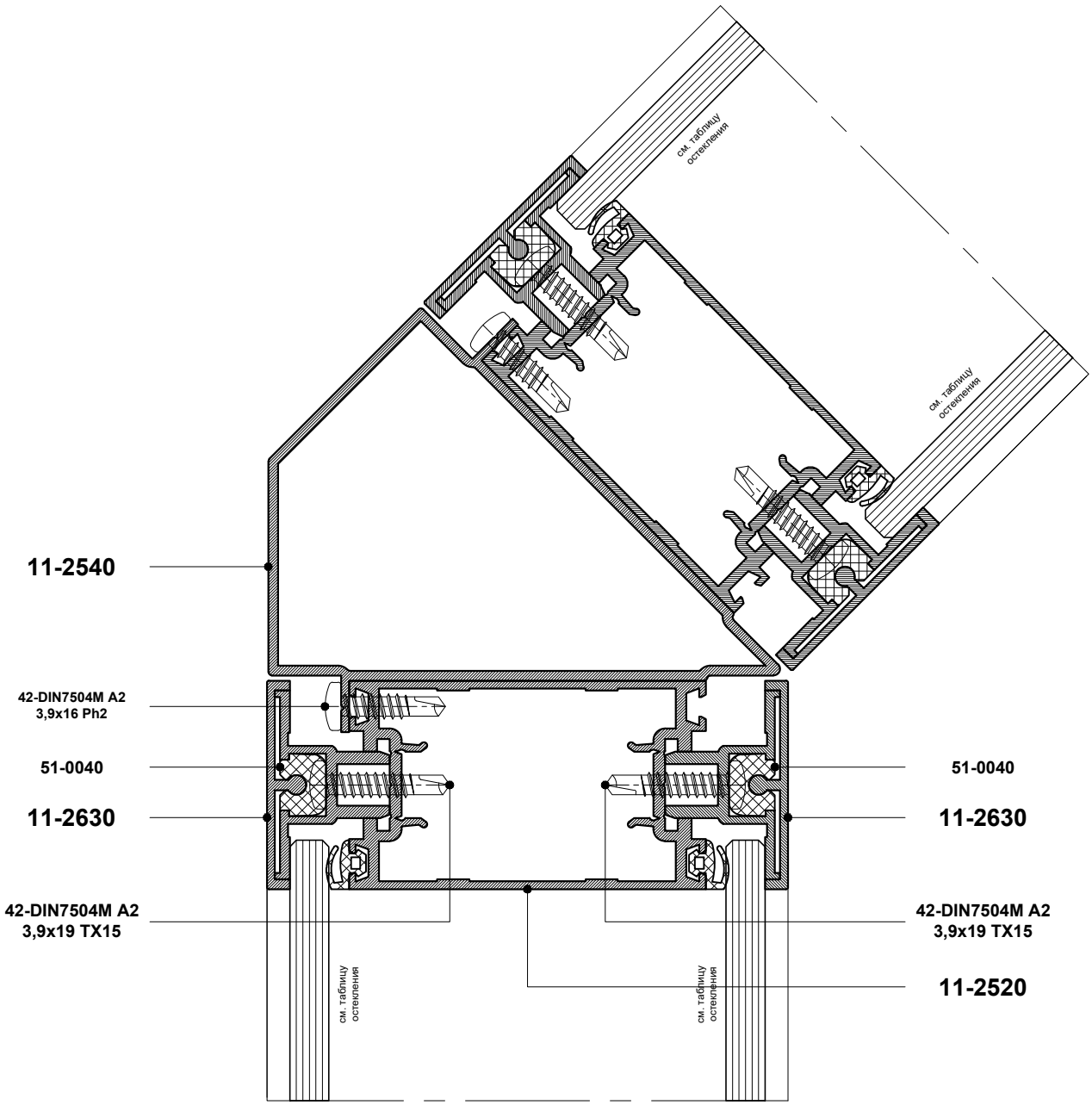
см. таблицу остекления
см. таблицу остекления
11-2540
42-DIN7504M A2
3,9x16 Ph2
51-0040
11-2630
42-DIN7504M A2
3,9x19 TX15
см. таблицу остекления
см. таблицу остекления
51-0040
11-2630
42-DIN7504M A2
3,9x19 TX15
11-2520

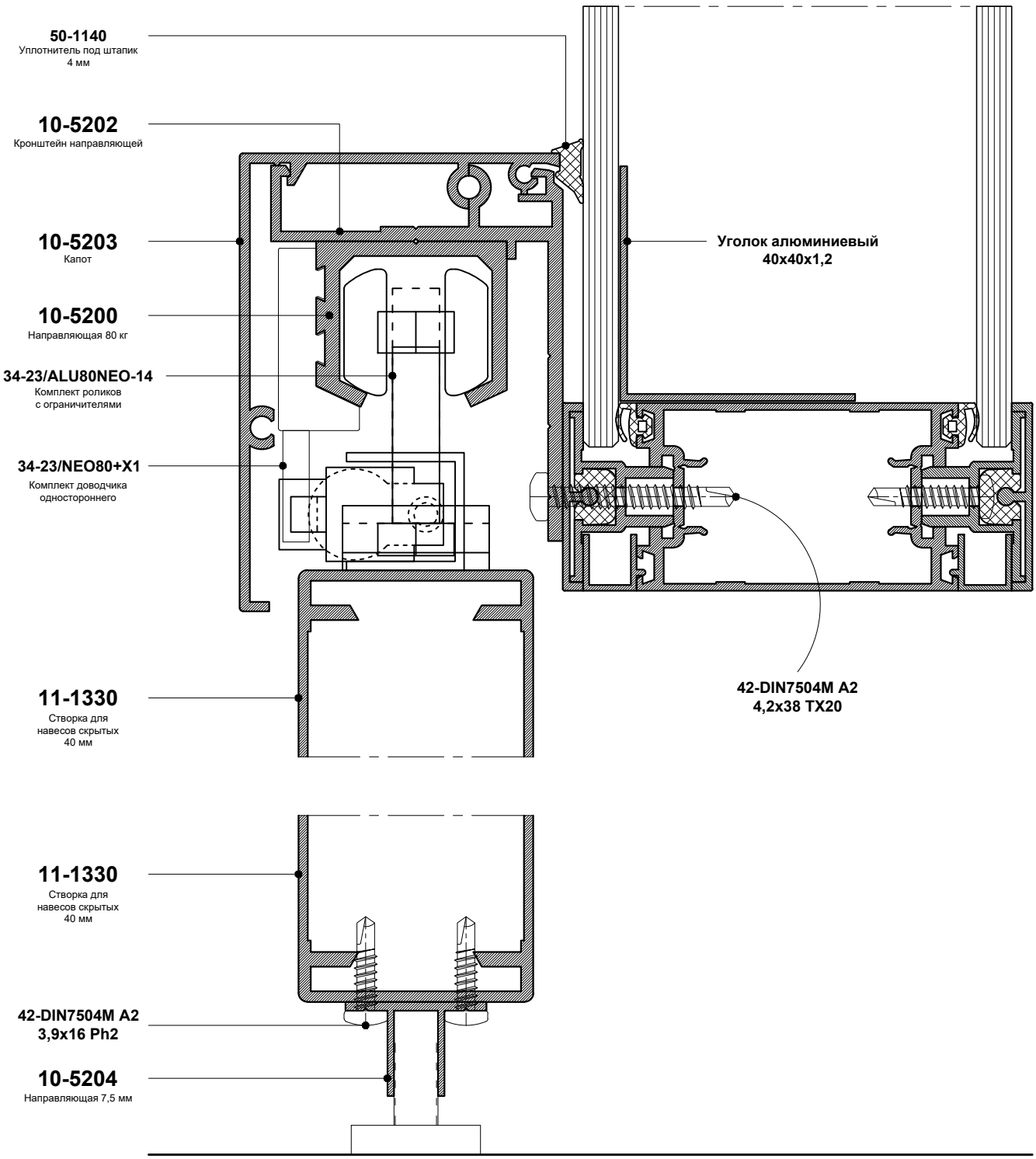
50-1140
Уплотнитель под штапик
4 мм
10-5202
Кронштейн направляющей
10-5203
Капот
10-5200
Направляющая 80 кг
34-23/ALU80NEO-14
Комплект роликов
с ограничителями
34-23/NEO80+X1
Комплект доводчика
одностороннего
11-1330
Створка для
навесов скрытых
40 мм
Уголок алюминиевый
40x40x1,2
42-DIN7504M A2
4,2x38 TX20
11-1330
Створка для
навесов скрытых
40 мм
42-DIN7504M A2
3,9x16 Ph2
10-5204
Направляющая 7,5 мм

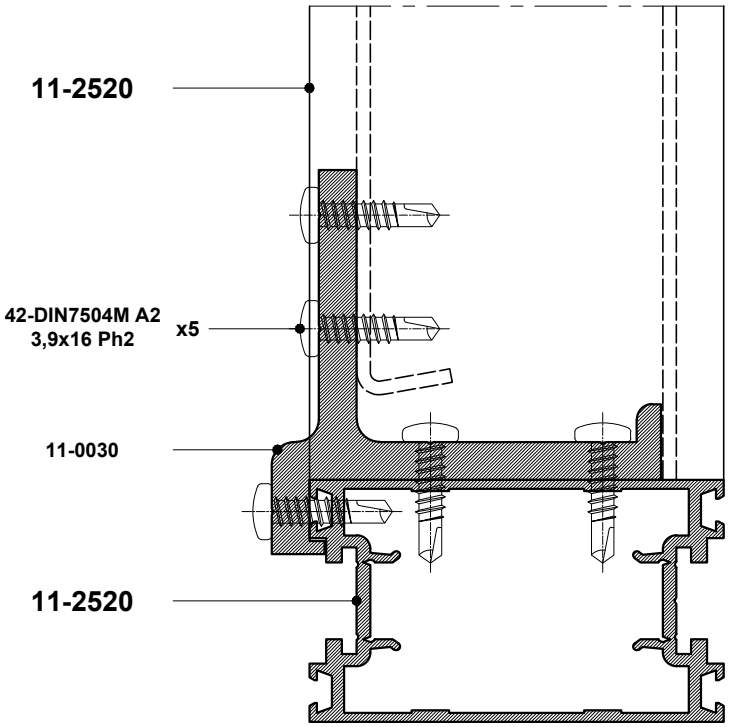
11-2520
42-DIN7504M A2
3,9x16 Ph2
x5
11-0030
11-2520

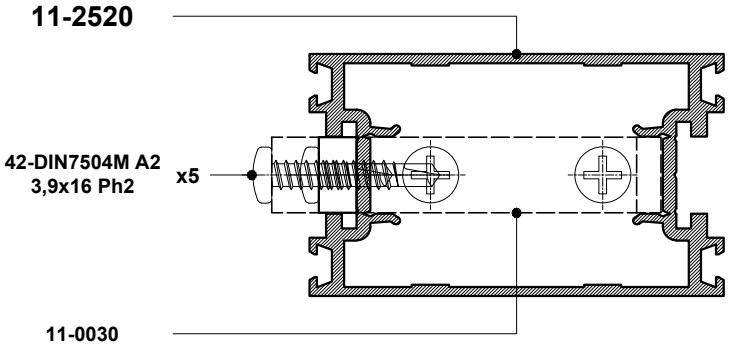
11-2520
42-DIN7504M A2
3,9x16 Ph2
x5
11-0030

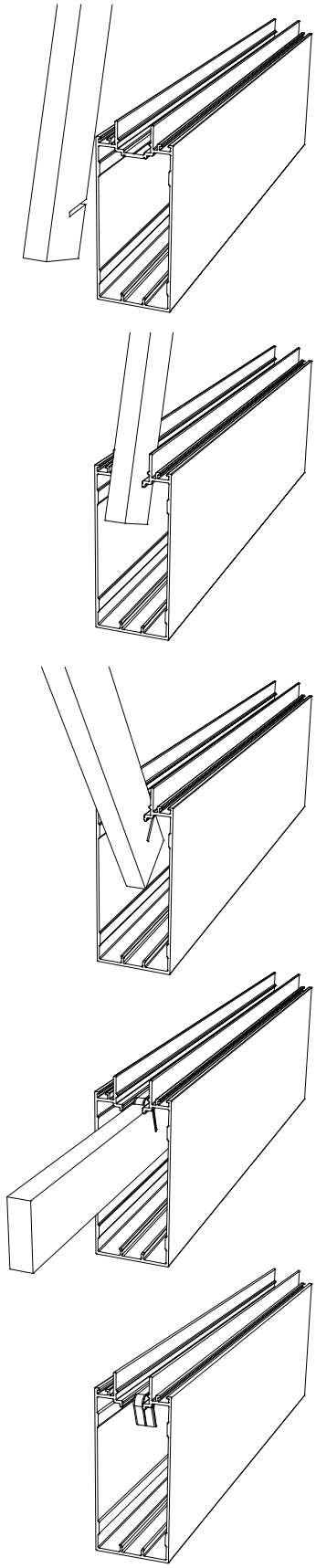

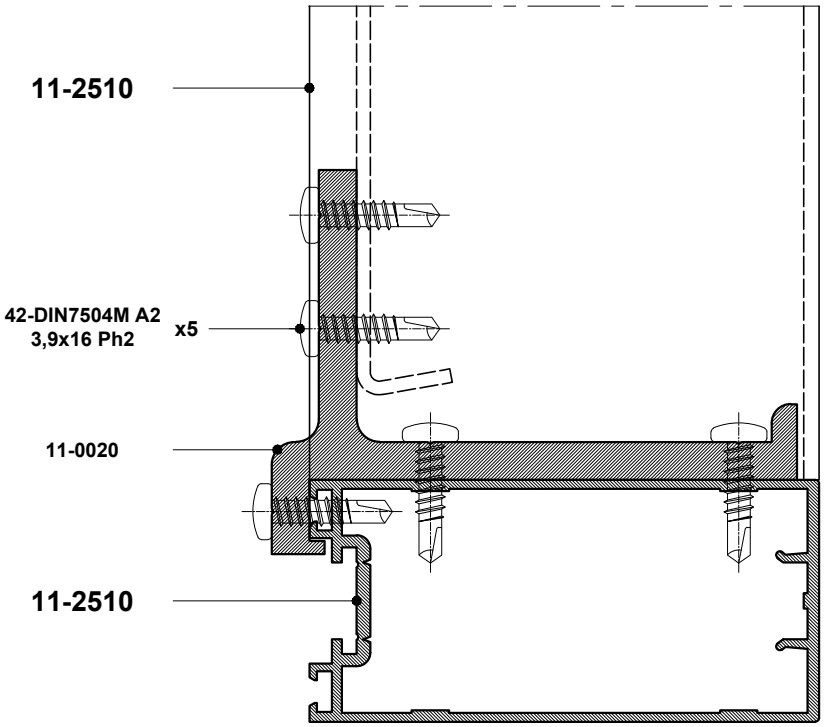
11-2510
42-DIN7504M A2
3,9x16 Ph2
x5
11-0020
11-2510

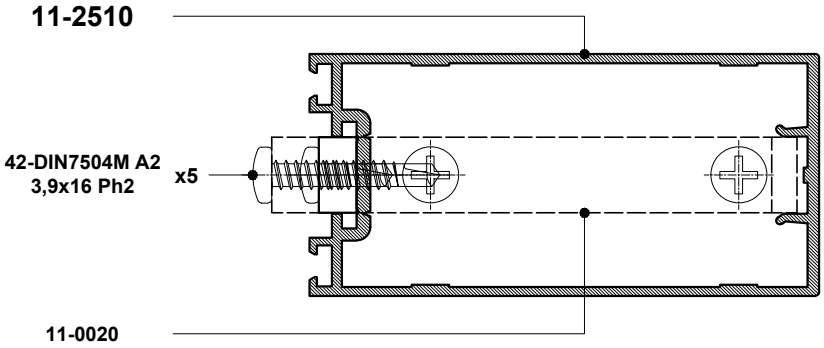
11-2510
42-DIN7504M A2
3,9x16 Ph2
x5
11-0020

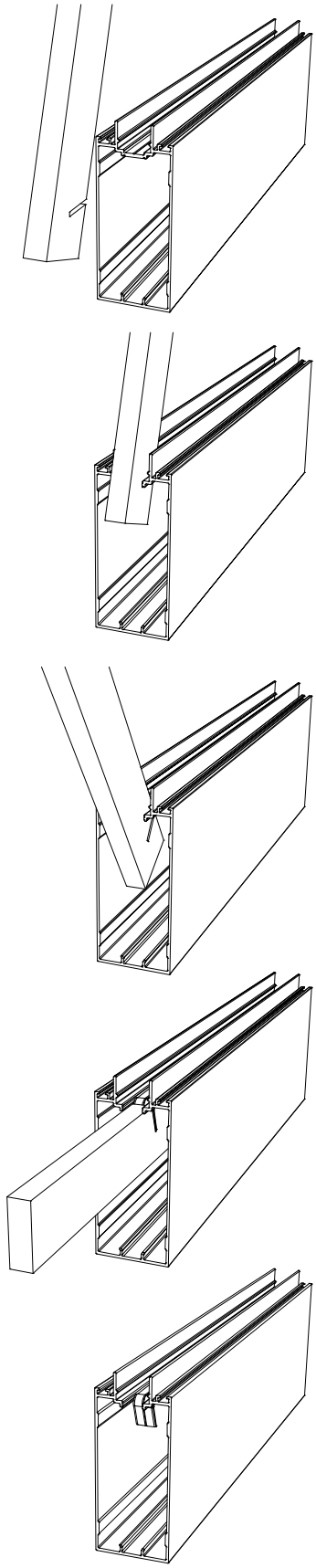

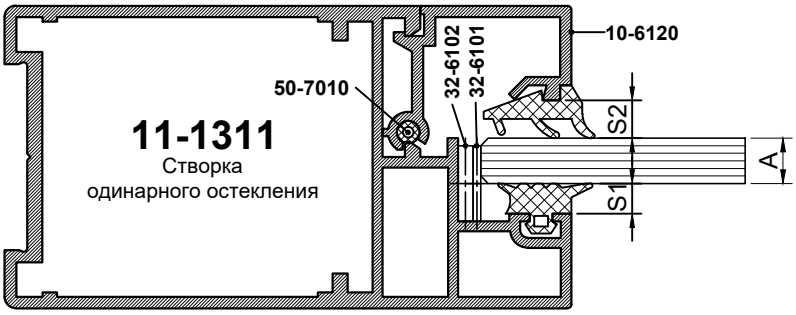

А, мм	Штапик	Уплотнитель			
		S1, мм	S2, мм	Артикул	
4	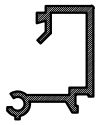 10-6120	4	7	50-2040	50-1270
5		3	7	50-2030	50-1270
6		4	5	50-2040	50-1250

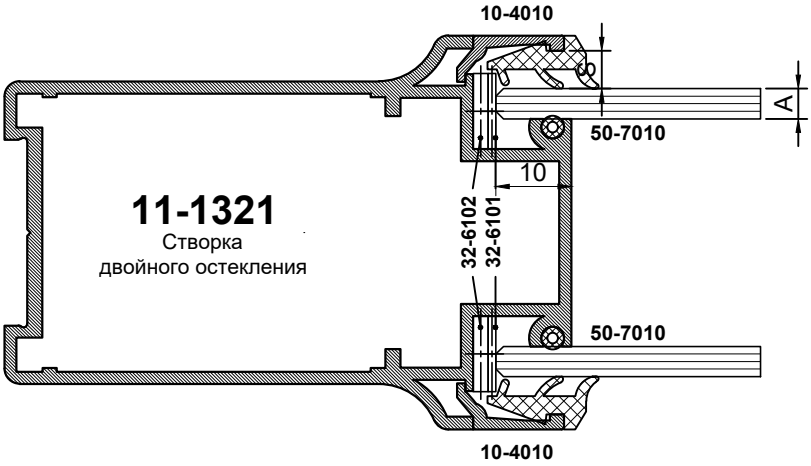

Только анодированное покрытие

А, мм	Штапик	Уплотнитель	
		S, мм	Артикул
4	10-4010	5	50-1250
5		4	50-1140
6		3	50-1130

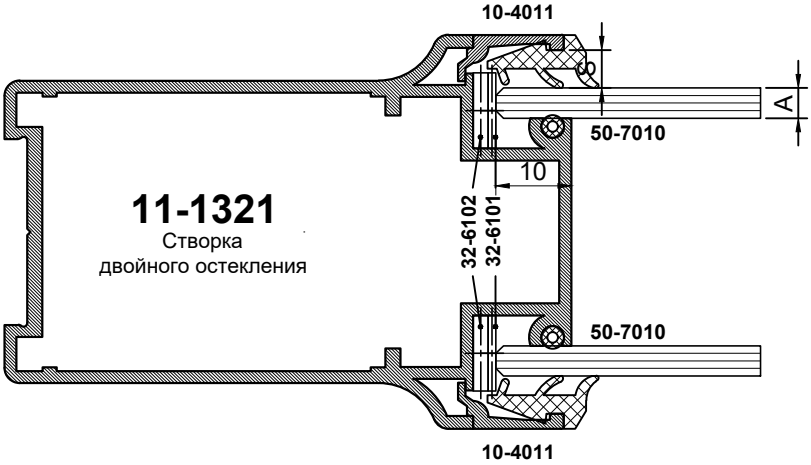

Только порошковое покрытие

А, мм	Штапик	Уплотнитель	
		S, мм	Артикул
4	10-4011	5	50-1250
5		4	50-1140
6		3	50-1130

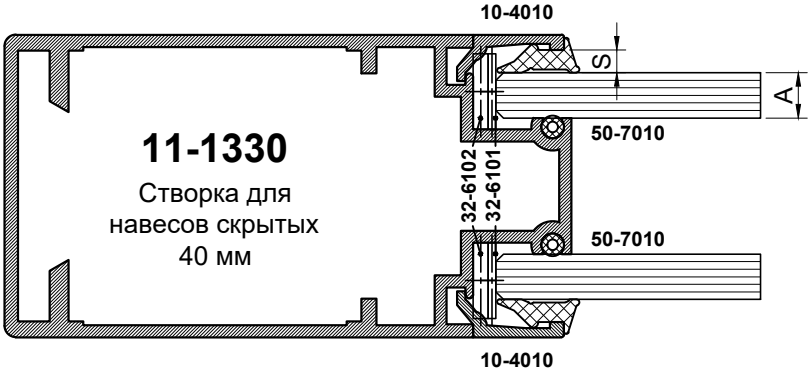

Только анодированное покрытие

А, мм	Штапик	Уплотнитель	
		S, мм	Артикул
5		4	50-1140
6	10-4010	3	50-1130

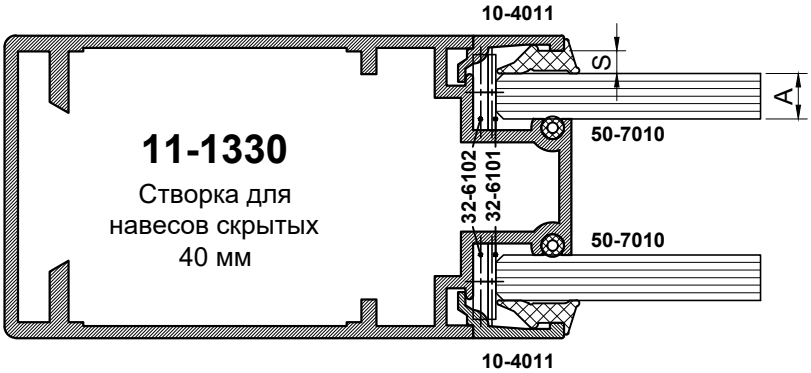

Только порошковое покрытие

А, мм	Штапик	Уплотнитель	
		S, мм	Артикул
5		4	50-1140
6	10-4011	3	50-1130

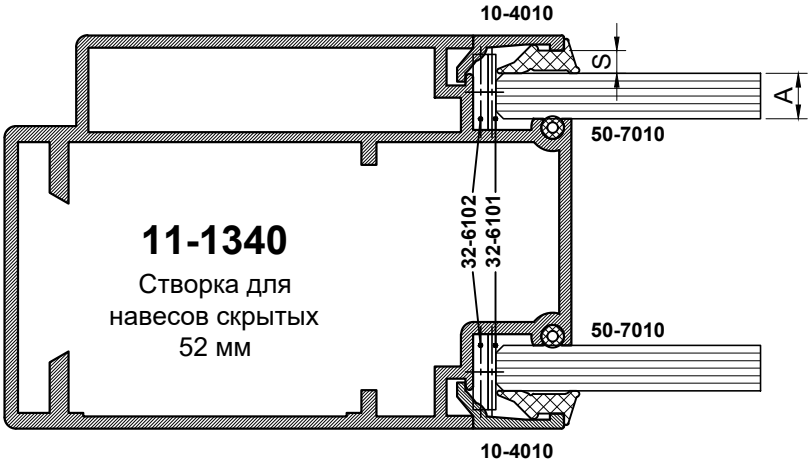

Только анодированное покрытие

А, мм	Штапик	Уплотнитель	
		S, мм	Артикул
5		4	50-1140
6	10-4010	3	50-1130

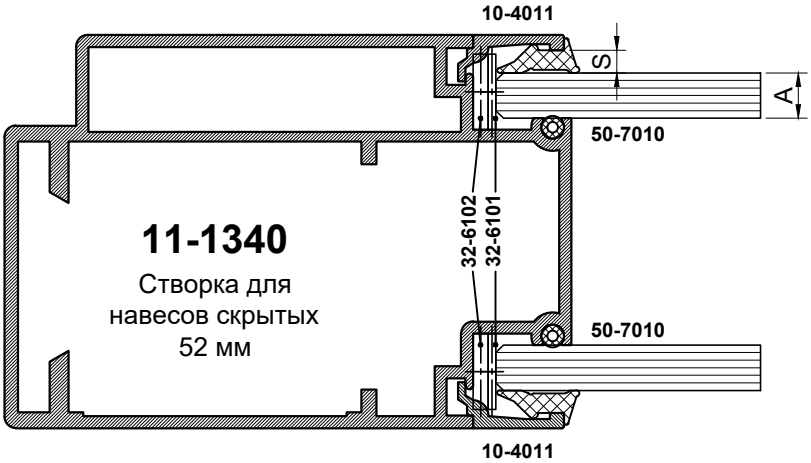

Только порошковое покрытие

А, мм	Штапик	Уплотнитель	
		S, мм	Артикул
5		4	50-1140
6	10-4011	3	50-1130

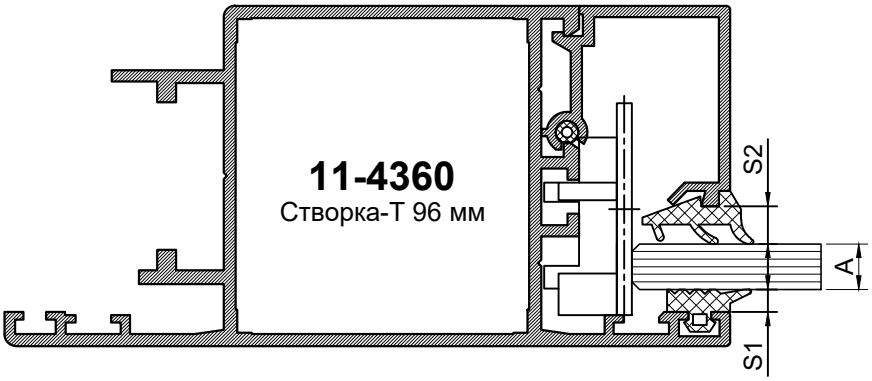

А, мм	Штапик	Уплотнитель			
		S1, мм	S2, мм	Артикул	
4	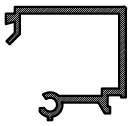 10-6260	3	7	50-2030	50-1270
5		4	5	50-2040	50-1250
6		3	5	50-2030	50-1250

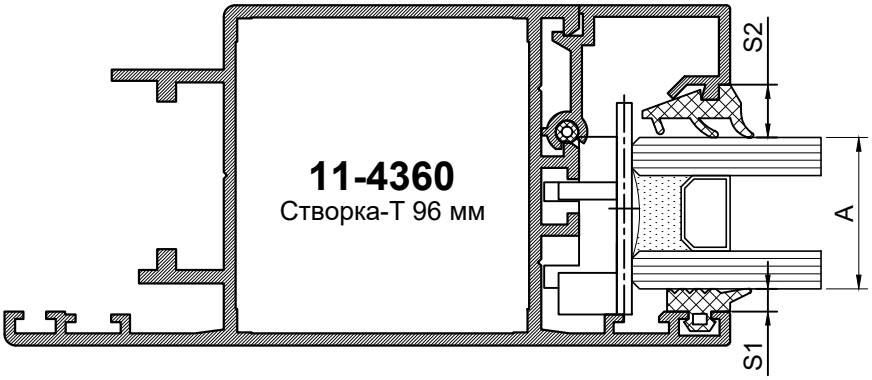

А, мм	Штапик	Уплотнитель			
		S1, мм	S2, мм	Артикул	
20	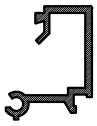 10-6120	3	5	50-2030	50-1250

32-6101 Пластина рихтовочная 10x1 мм

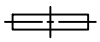

32-6102 Пластина рихтовочная 10x2 мм

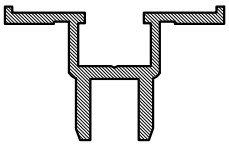

11-2620 Прижим

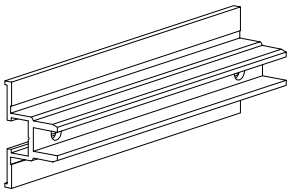

21-2620/1000 Прижим x100 мм

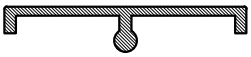

11-2630 Нащельник декоративный

11-1710 Заглушка

50-3030 Уплотнитель притвора 3,5 мм

50-3050 Уплотнитель притвора 5 мм

50-3051 Уплотнитель притвора 5,5 мм

51-0040 Уплотнитель нащельника

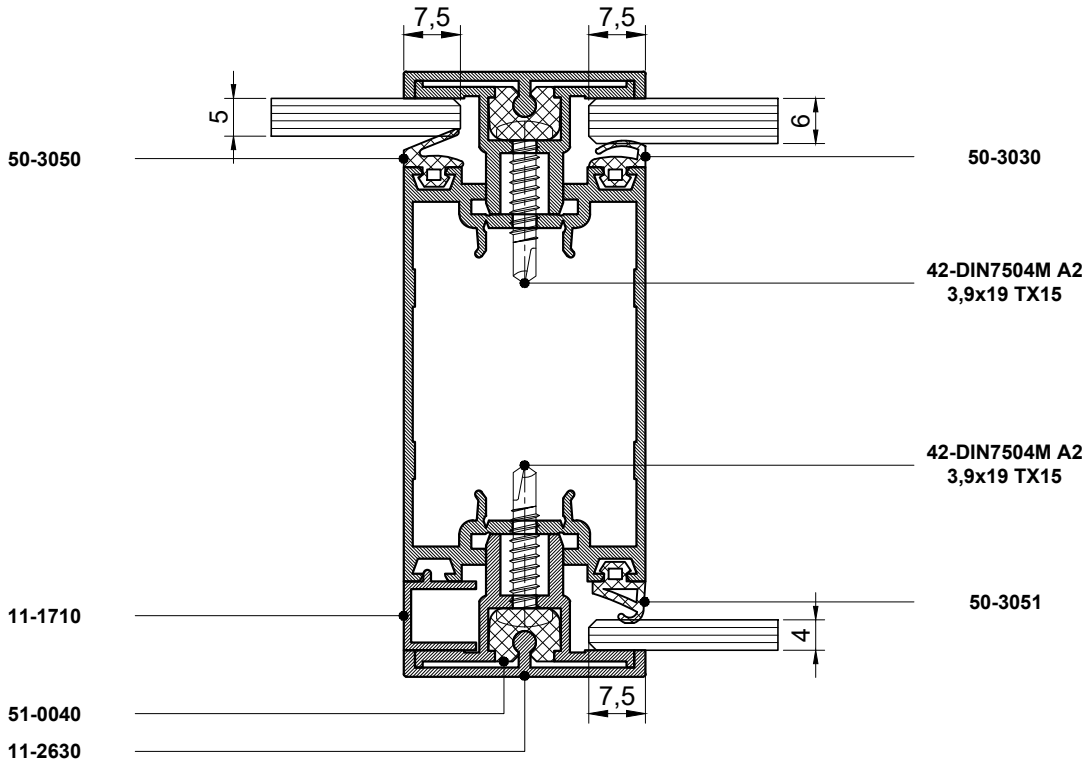

Варианты	Крепление заполнения	Уплотнение	Метизы
Вариант 1 прижим штучный	**21-2620/1000** 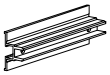 **шаг 400 мм**	**51-0040** **x80 мм**	**42-DIN7504M A2 3,9x25 TX15 x2**
Вариант 2 прижим цельный	**11-2620**	**51-0040** **x80 мм шаг 400 мм**	**42-DIN7504M A2 3,9x25 TX15 шаг 250 мм**

11-2510
Стойка одинарного остекления

0
0

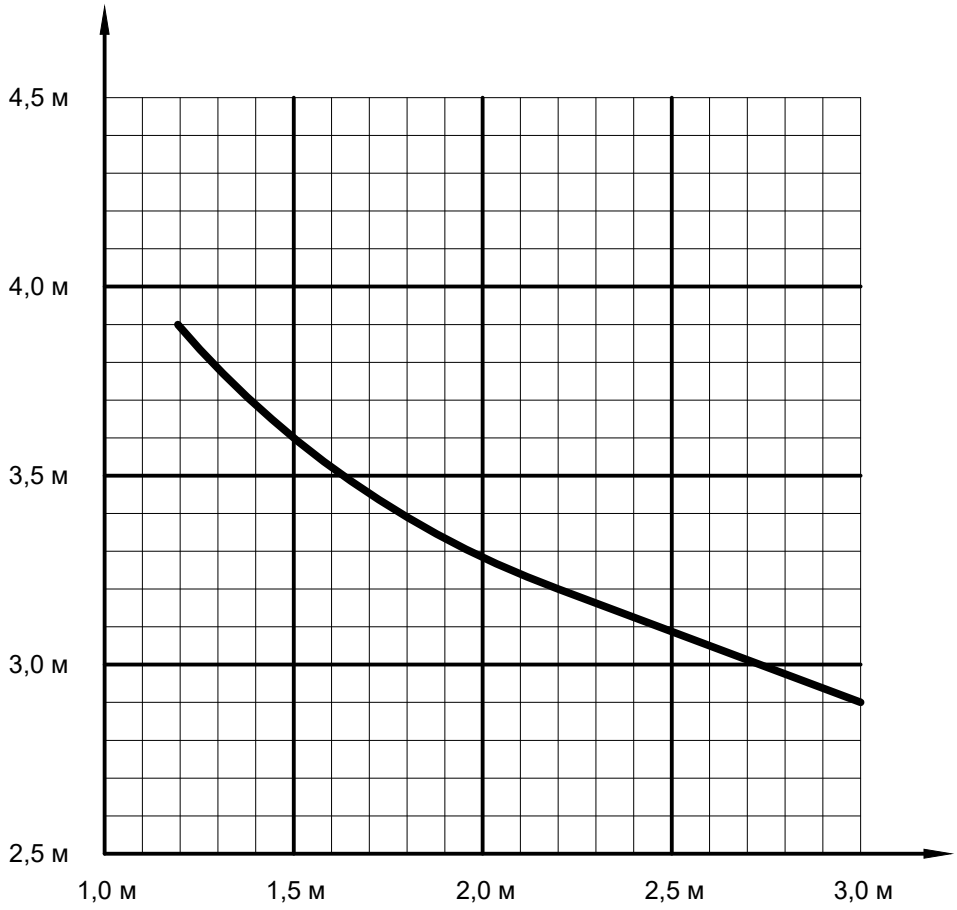

11-2520
Стойка двойного остекления

0
0

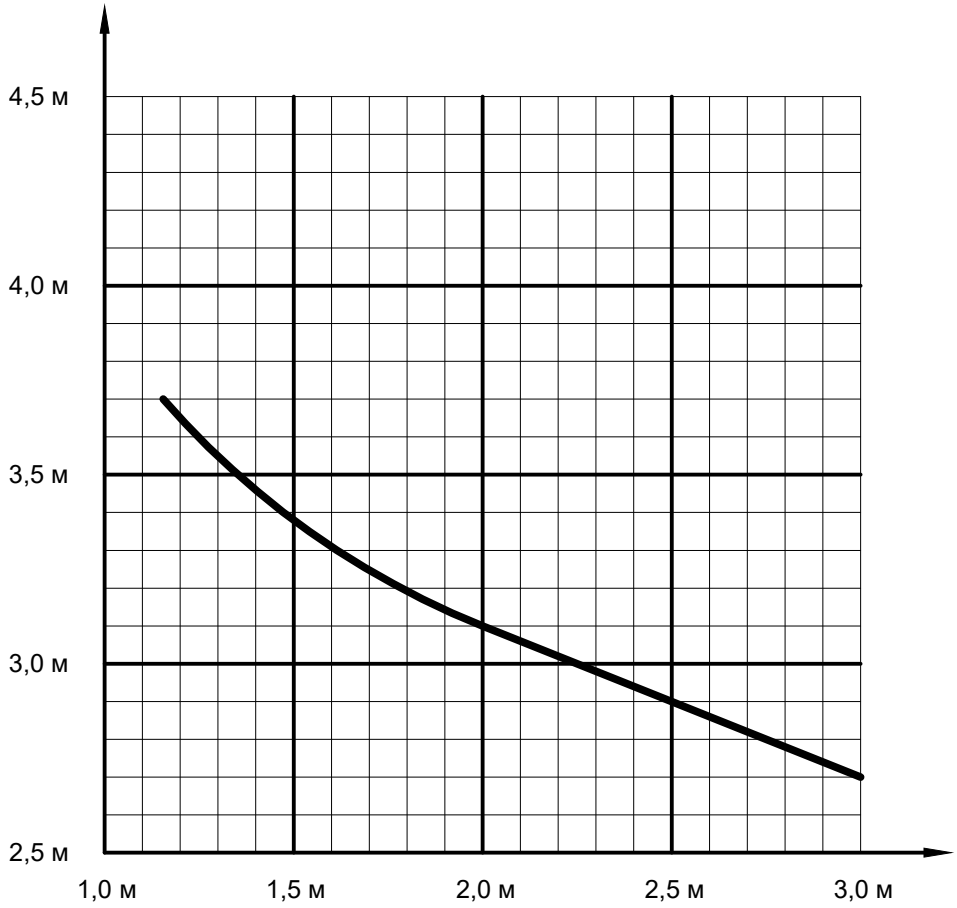

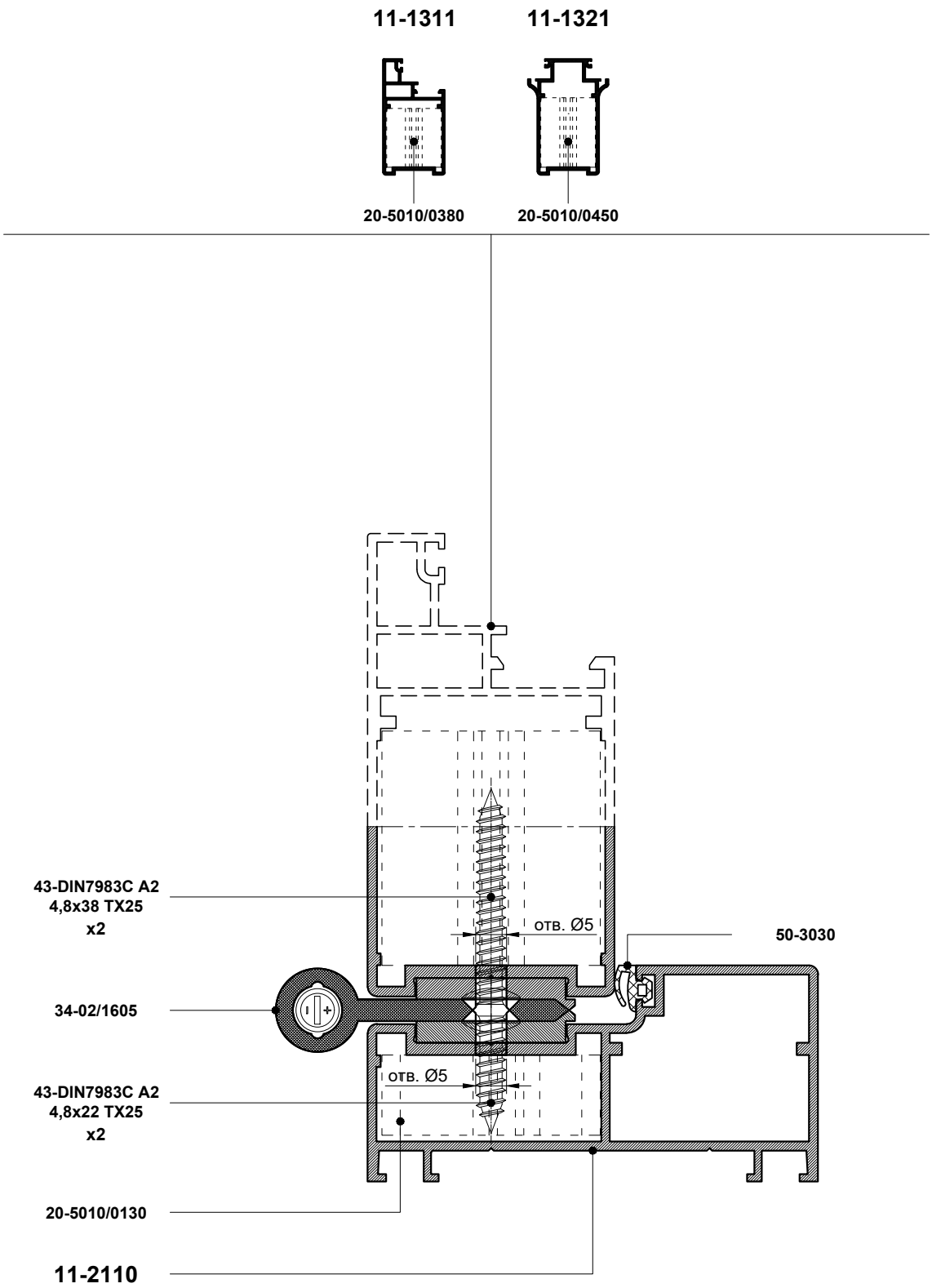
11-1311
11-1321
20-5010/0380
20-5010/0450
43-DIN7983C A2
4,8x38 TX25
x2
отв. Ø5
50-3030
34-02/1605
отв. Ø5
43-DIN7983C A2
4,8x22 TX25
x2
20-5010/0130
11-2110

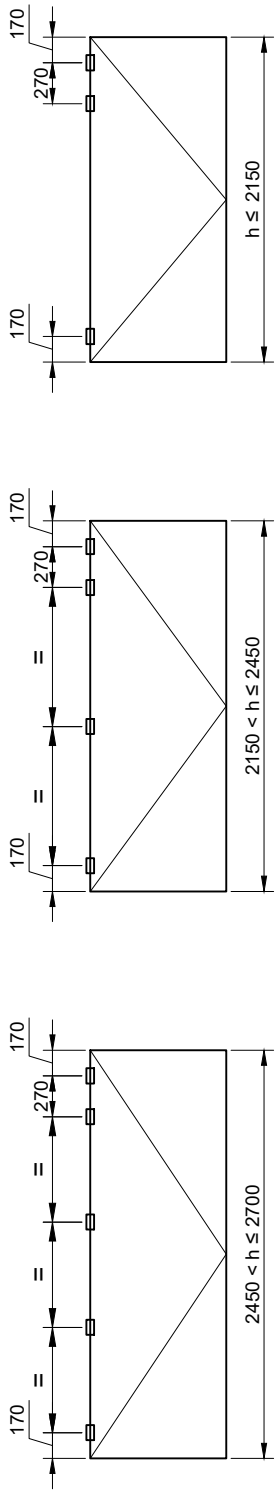
170
270
h ≤ 2150
170
170
270
=
=
2150 < h ≤ 2450
170
170
270
=
=
=
2450 < h ≤ 2700
170

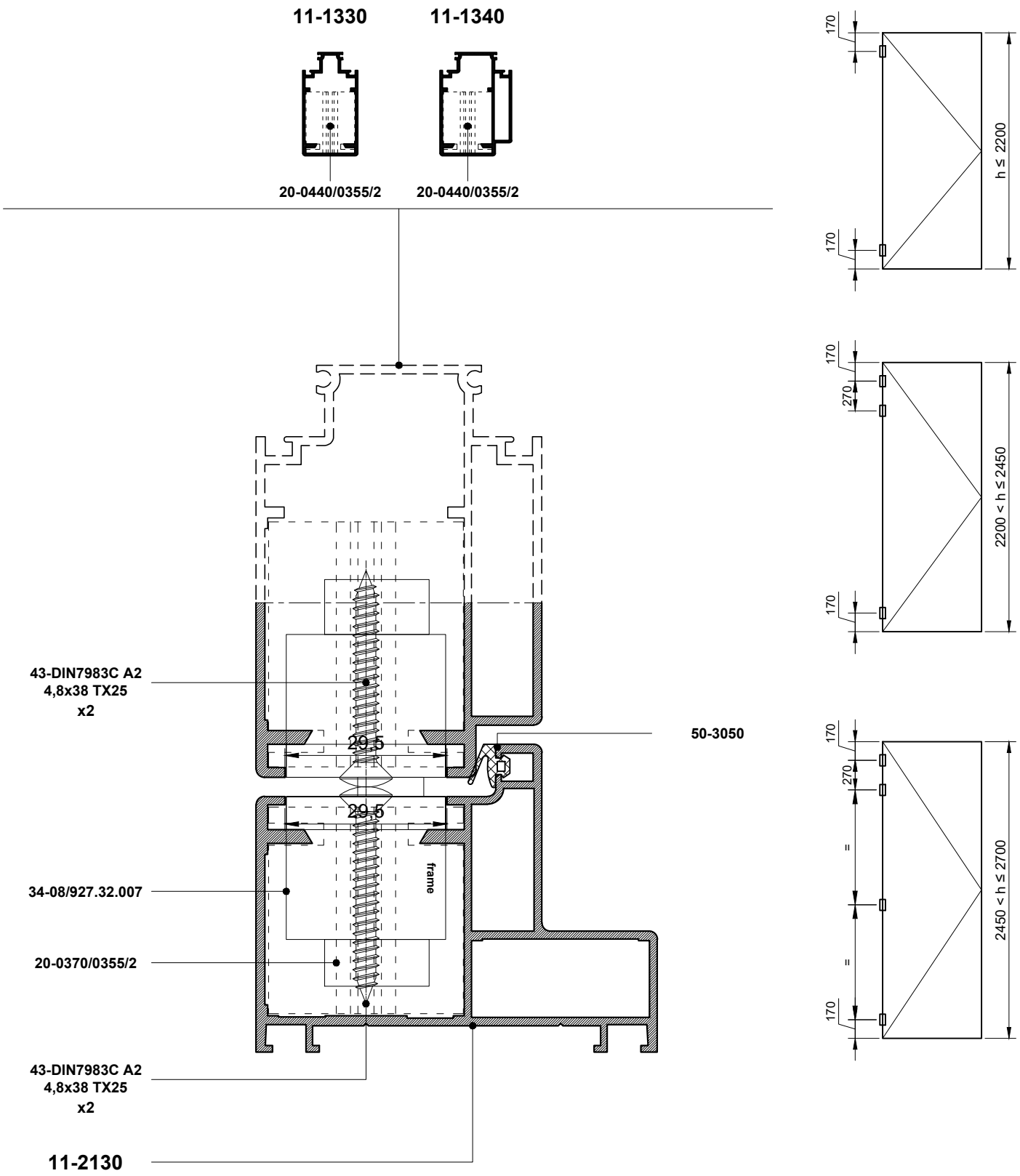
11-1330
11-1340
20-0440/0355/2
20-0440/0355/2
43-DIN7983C A2
4,8x38 TX25
x2
29,5
29,5
50-3050
frame
34-08/927.32.007
20-0370/0355/2
43-DIN7983C A2
4,8x38 TX25
x2
11-2130
170
h ≤ 2200
170
170
270
2200 < h ≤ 2450
170
170
270
=
=
2450 < h ≤ 2700
170

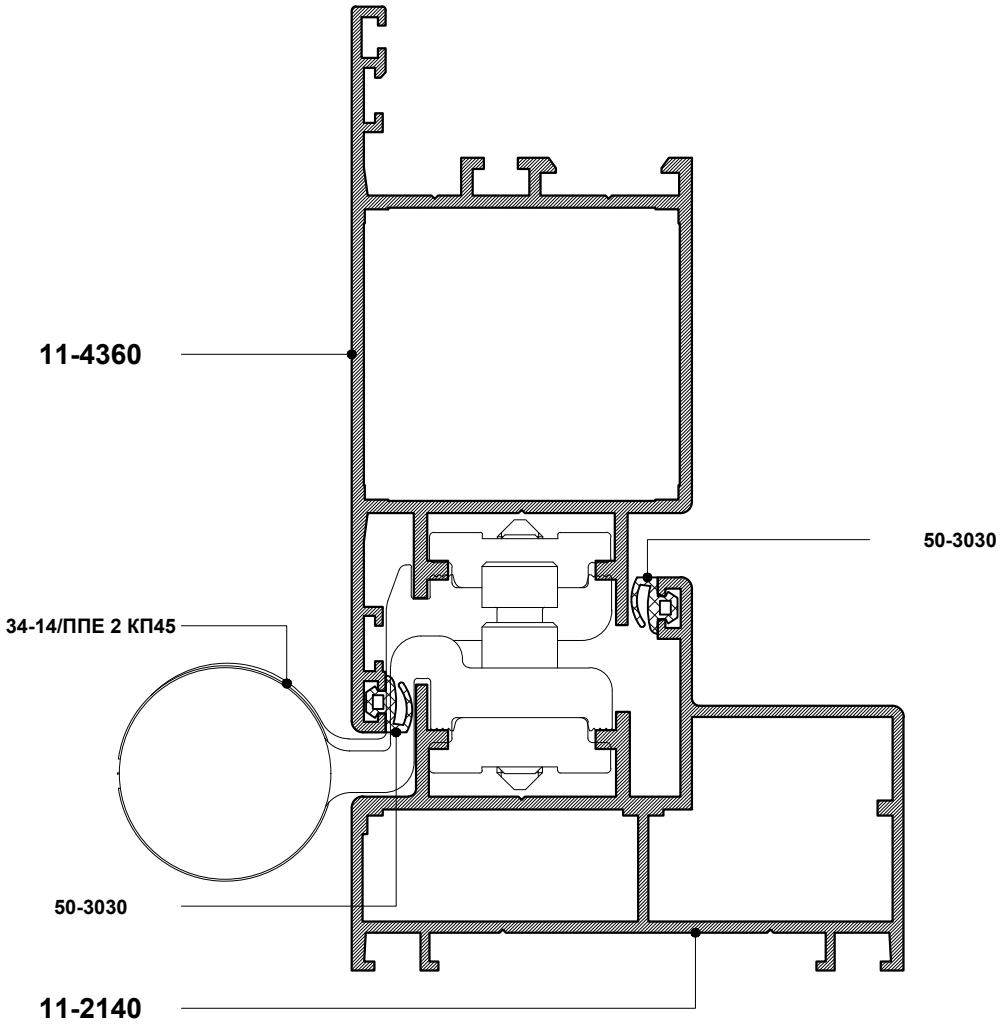
11-4360
50-3030
34-14/ППЕ 2 КП45
50-3030
11-2140

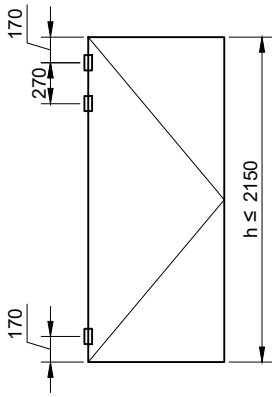
170
270
170
h ≤ 2150

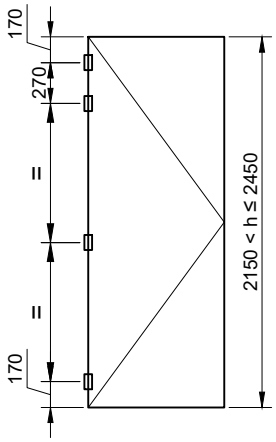
170
270
=
=
170
2150 < h ≤ 2450

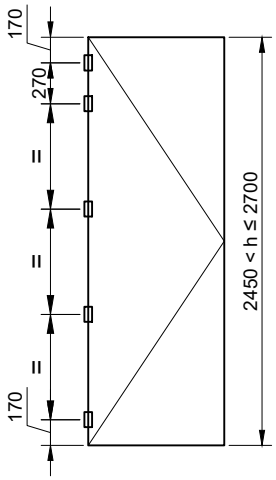
170
270
=
=
=
170
2450 < h ≤ 2700

11-1311 **11-1321**

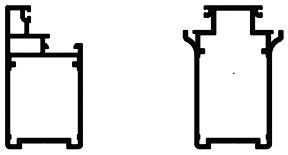

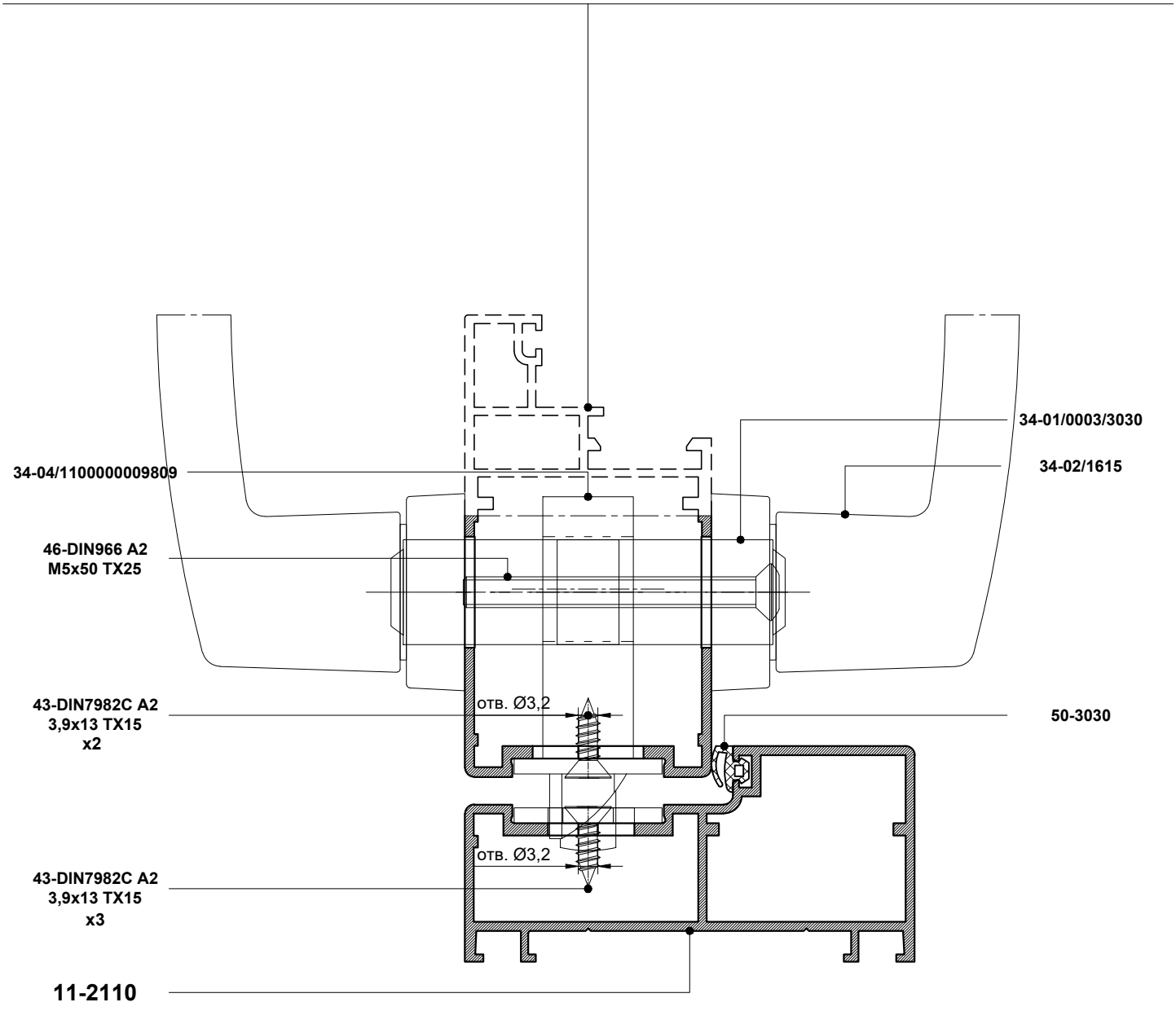

11-1330 **11-1340**

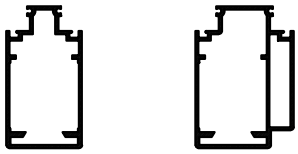

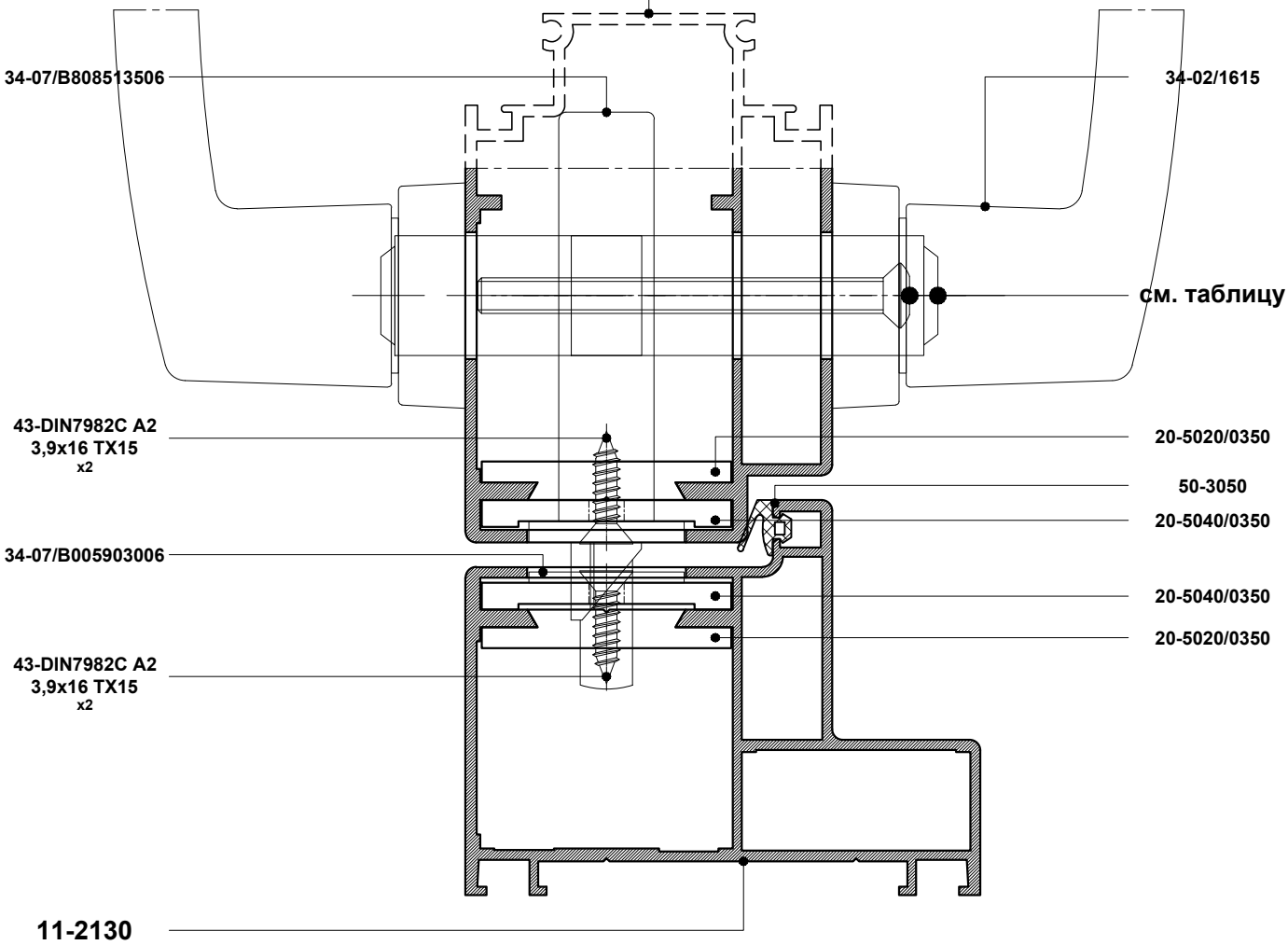

Створка	Цилиндр фигурный	Винт с полупотайной головкой
11-1330	34-01/0003/3030	46-DIN966 A2 M5x50 TX25
11-1340	34-01/0003/3045	46-DIN966 A2 M5x60 TX25

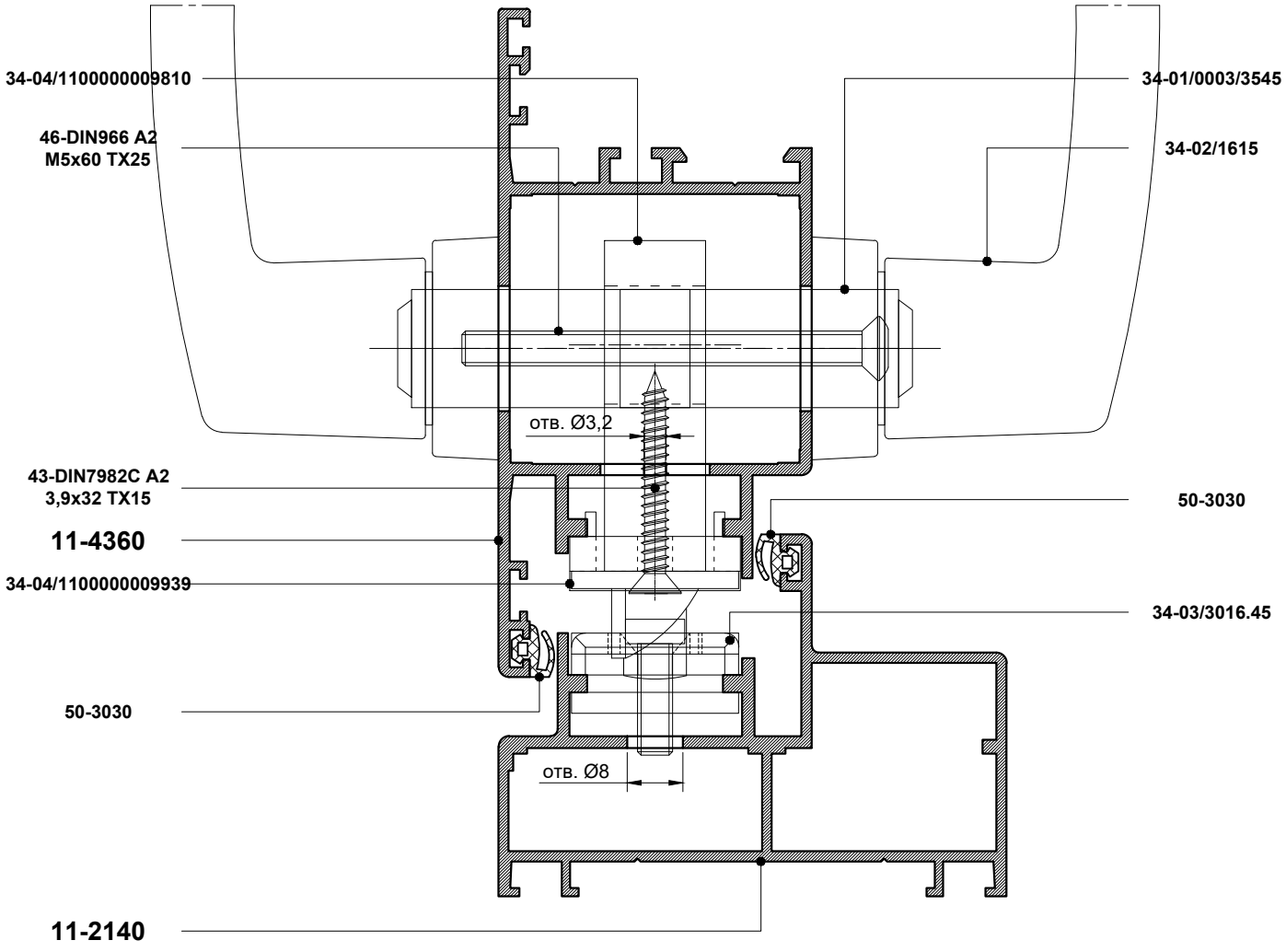
34-04/1100000009810
46-DIN966 A2
M5x60 TX25
34-01/0003/3545
34-02/1615
отв. Ø3,2
43-DIN7982C A2
3,9x32 TX15
11-4360
34-04/1100000009939
50-3030
34-03/3016.45
50-3030
отв. Ø8
11-2140

11-1311 **11-1321**

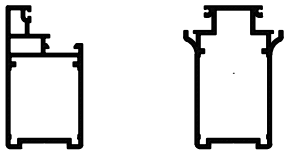

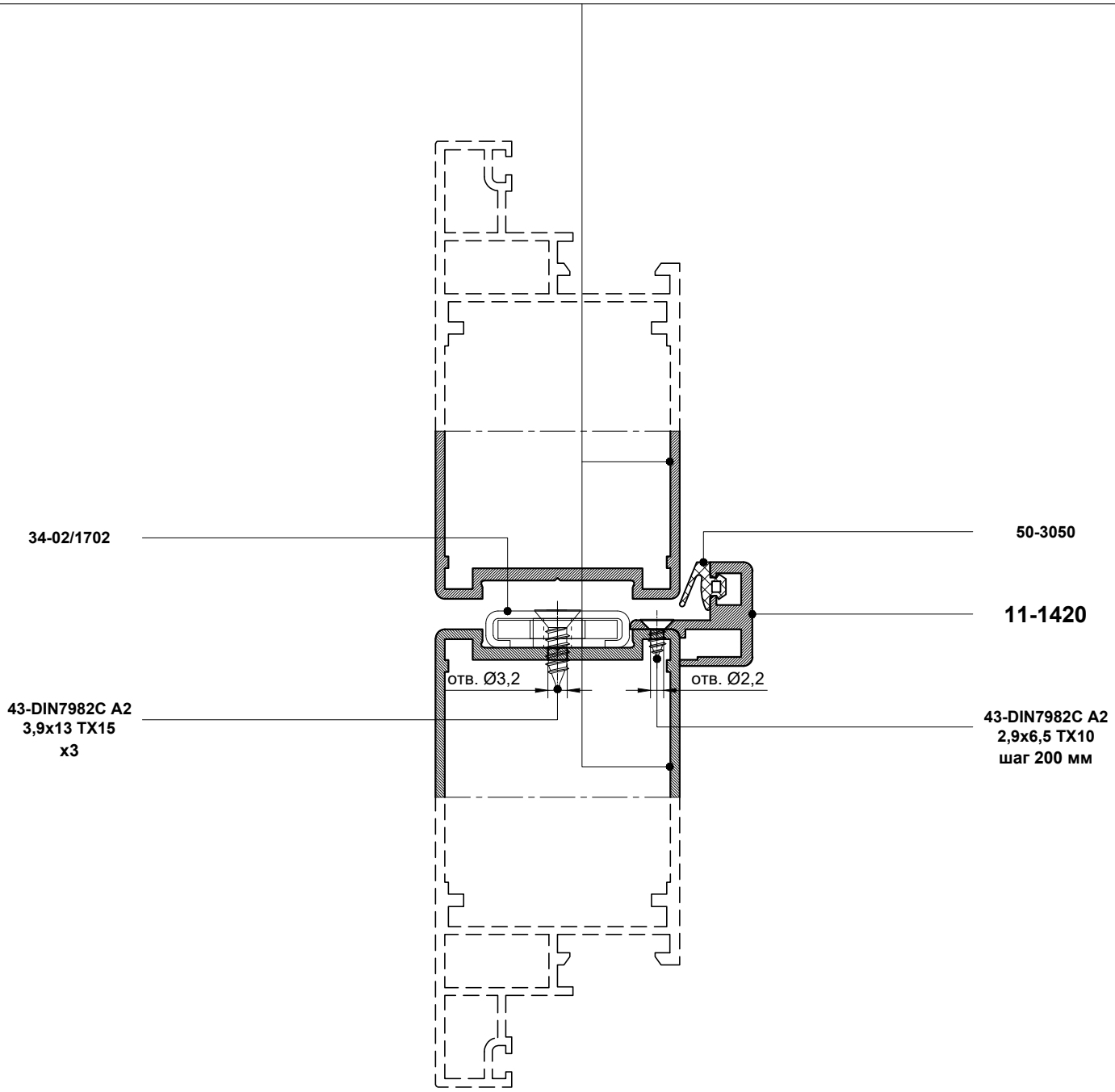

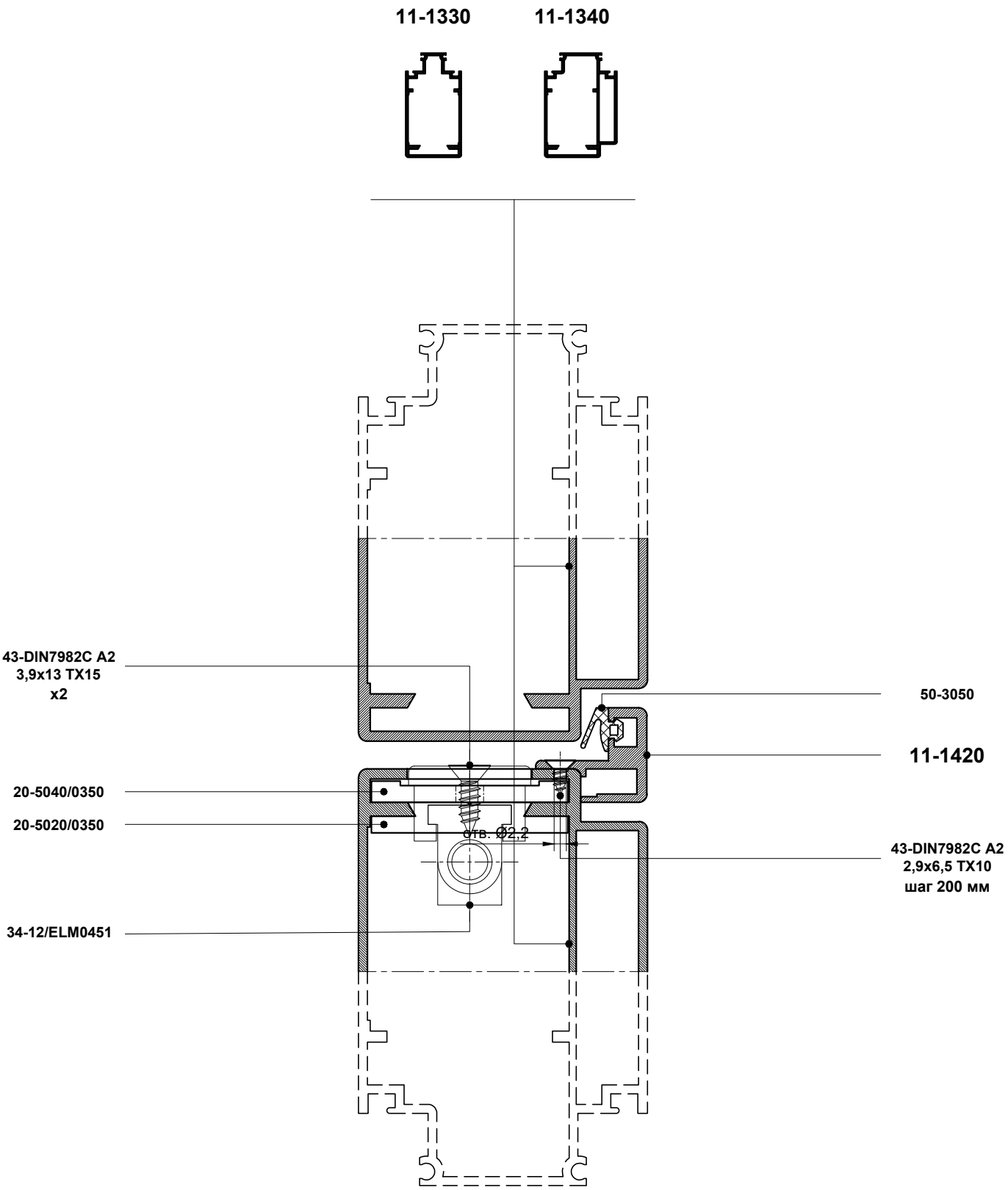
11-1330
11-1340
43-DIN7982C A2
3,9x13 TX15
x2
50-3050
11-1420
20-5040/0350
20-5020/0350
отв. Ø2,2
43-DIN7982C A2
2,9x6,5 TX10
шаг 200 мм
34-12/ELM0451

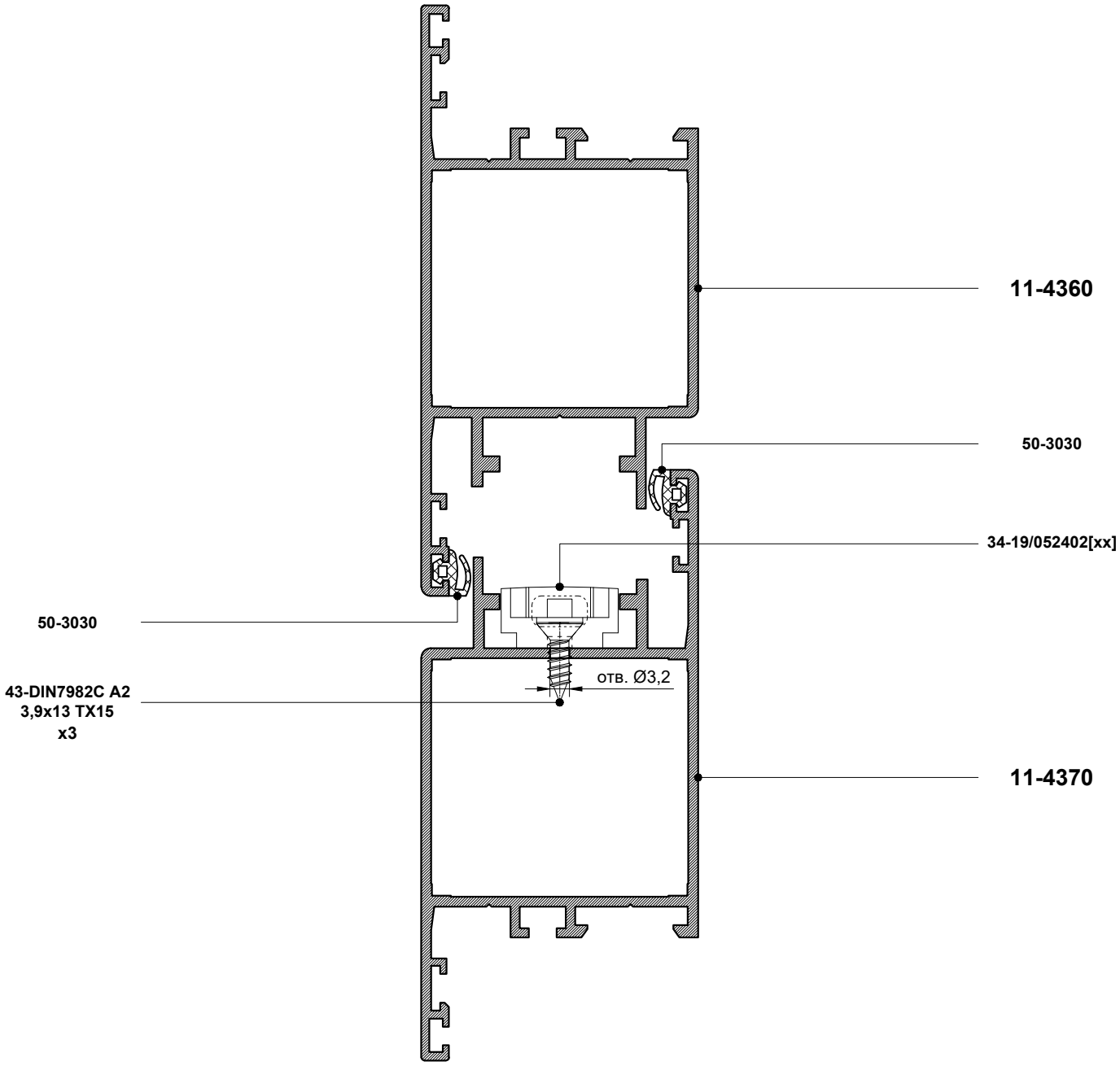
11-4360
50-3030
34-19/052402[xx]
50-3030
отв. Ø3,2
43-DIN7982C A2
3,9x13 TX15
x3
11-4370

11-1311 **11-1321**

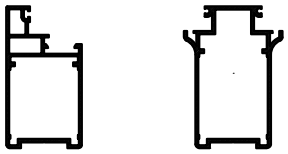

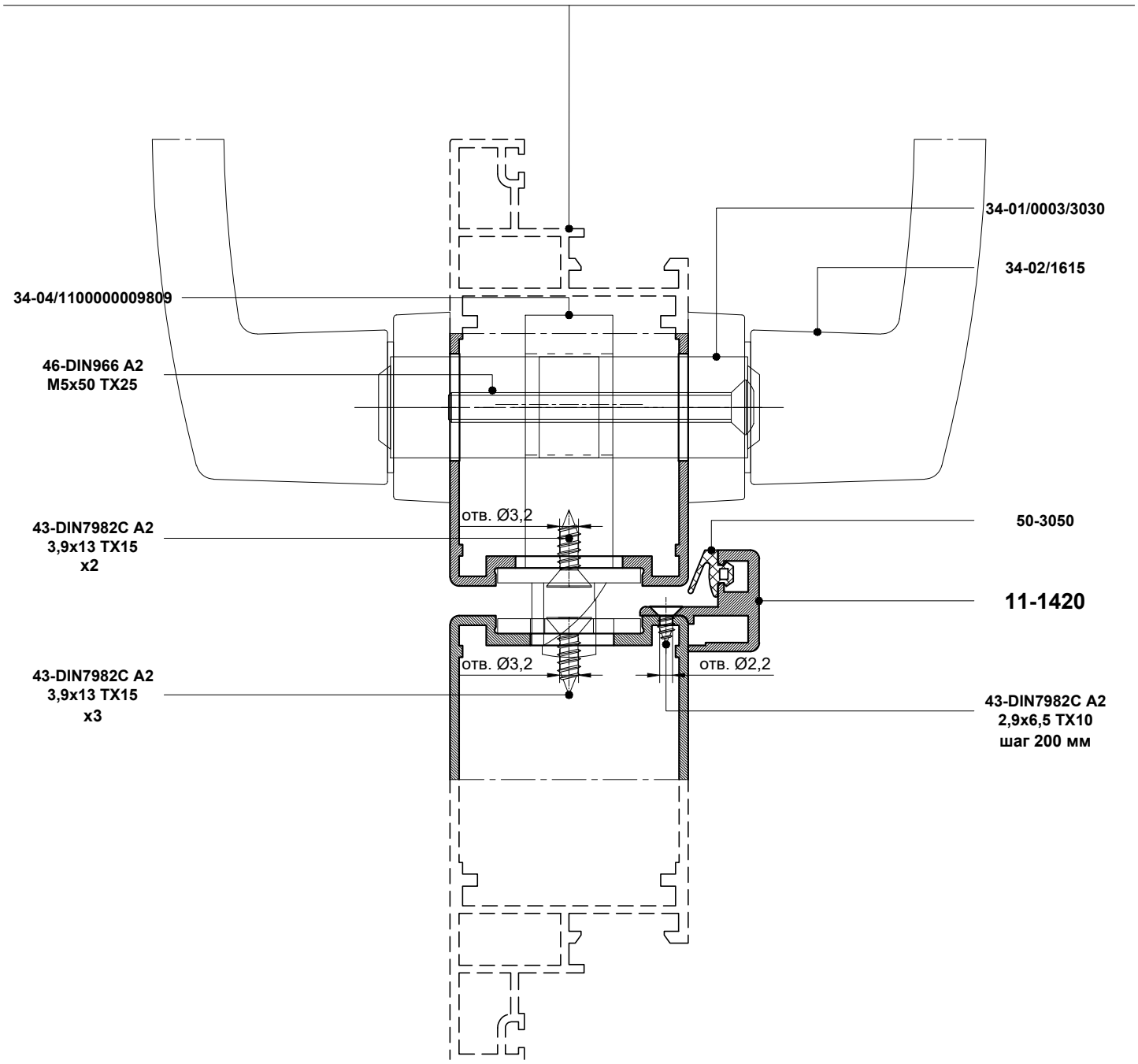

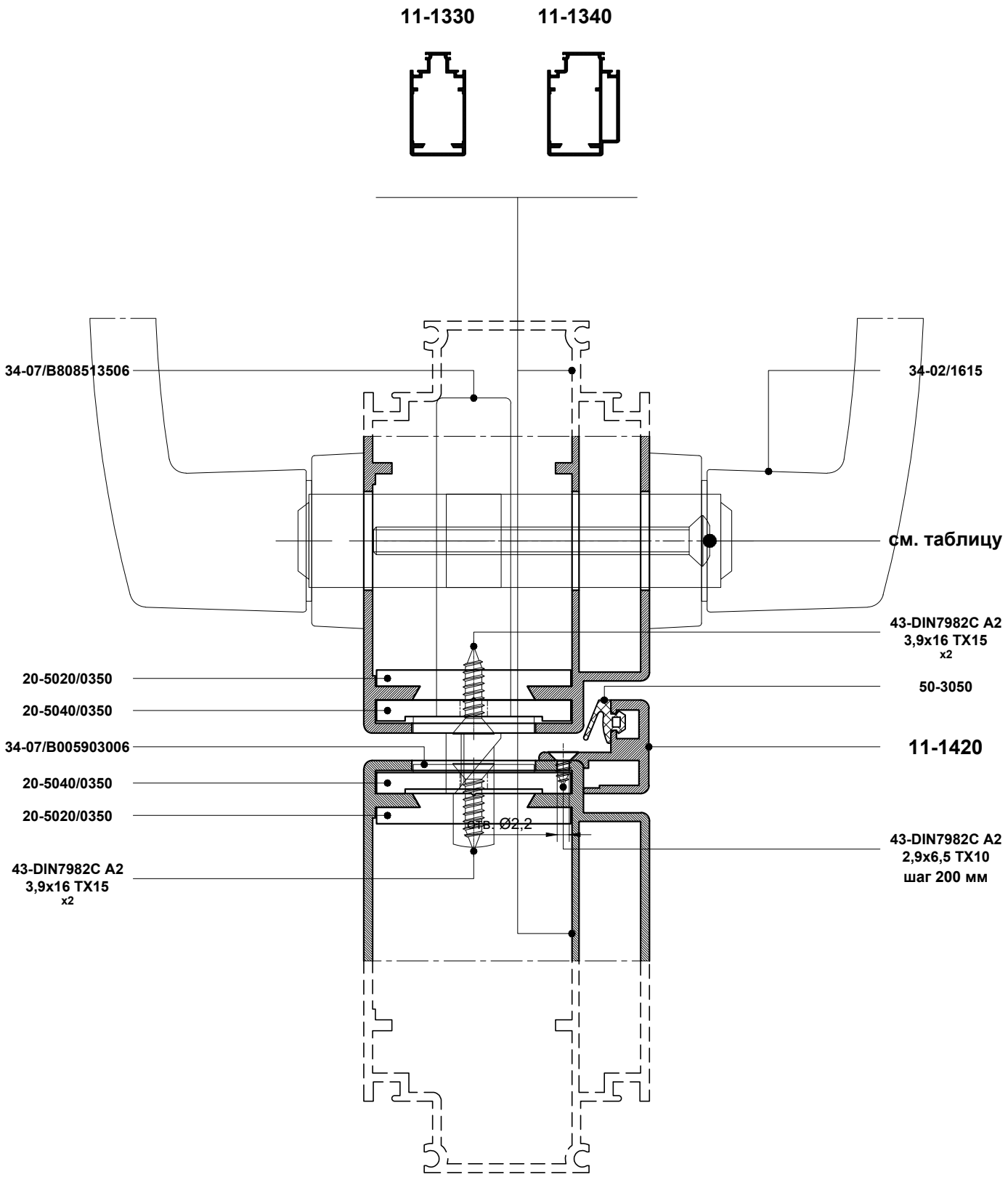

Створка	Цилиндр фигурный	Винт с полупотайной головкой
11-1330	34-01/0003/3030	46-DIN966 A2 M5x50 TX25
11-1340	34-01/0003/3045	46-DIN966 A2 M5x60 TX25

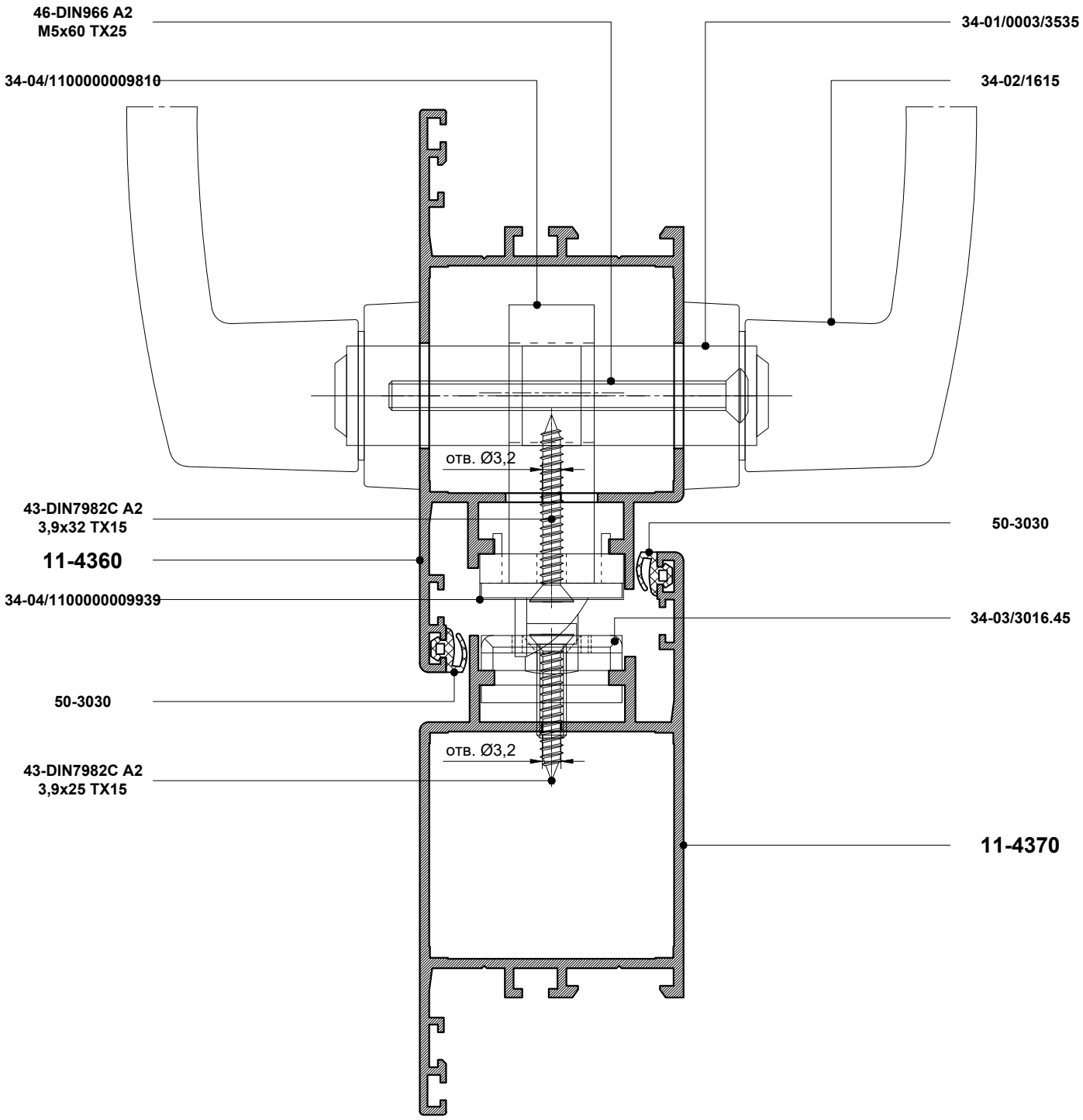
46-DIN966 A2
M5x60 TX25
34-01/0003/3535
34-04/1100000009810
34-02/1615
отв. Ø3,2
43-DIN7982C A2
3,9x32 TX15
50-3030
11-4360
34-04/1100000009939
34-03/3016.45
50-3030
отв. Ø3,2
43-DIN7982C A2
3,9x25 TX15
11-4370

Сборка на штифтах

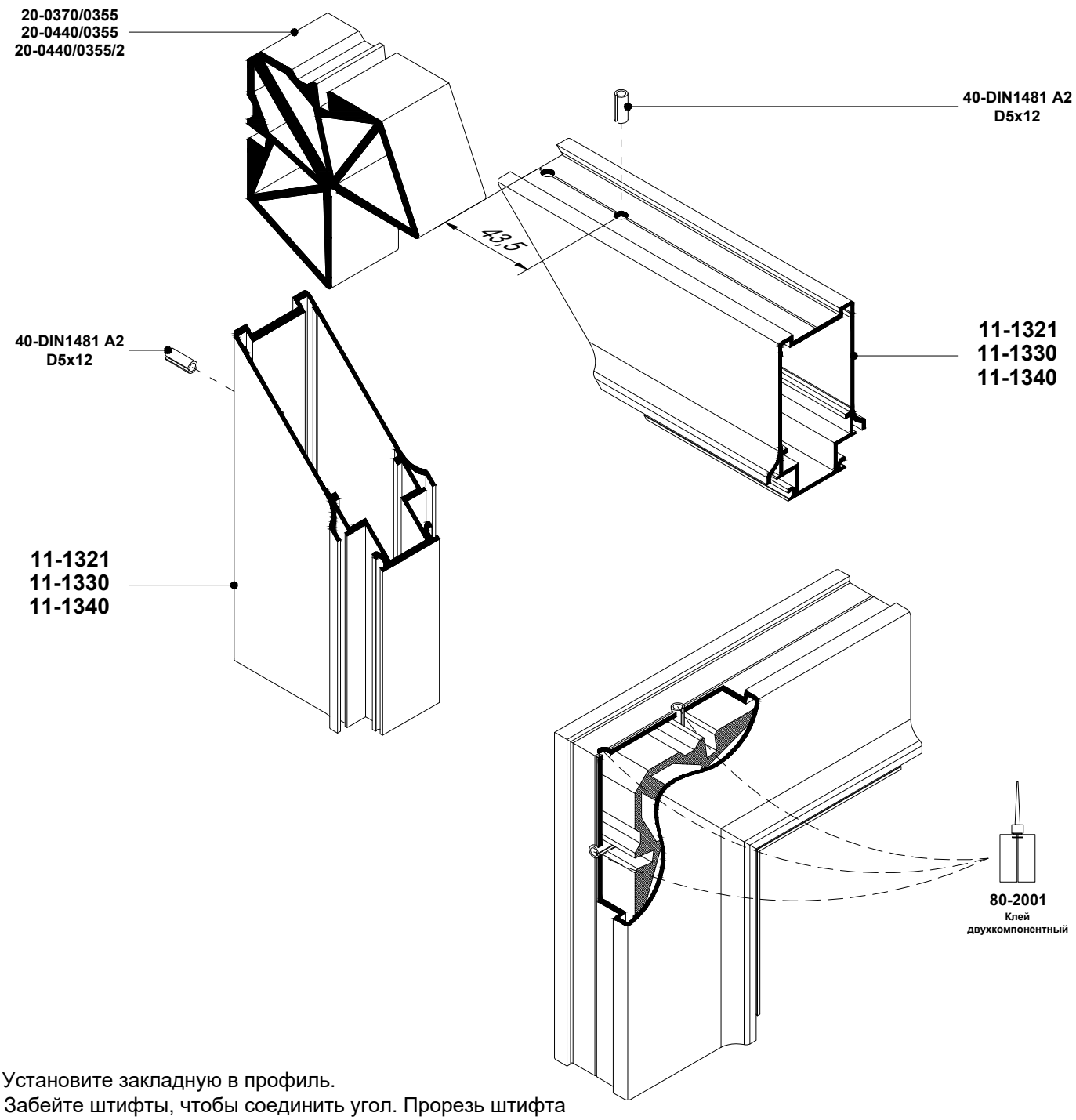

1. Установите закладную в профиль.
2. Забейте штифты, чтобы соединить угол. Прорезь штифта необходимо распологать в сторону края профиля.
3. Выровняйте профили относительно друг друга.
4. Заполните соединение клеем через просверленное отверстие и полость штифтов. Длительность каждой иньекции 2-4 секунды
5. После заполнения клеем необходимо оставить изделие на 12 часов для отвердения состава (см. инструкцию применения клея).

Запрещается транспортировать, обрабатывать изделие, устанавливать фурнитуру до отвердения клея!

Сборка на штифтах

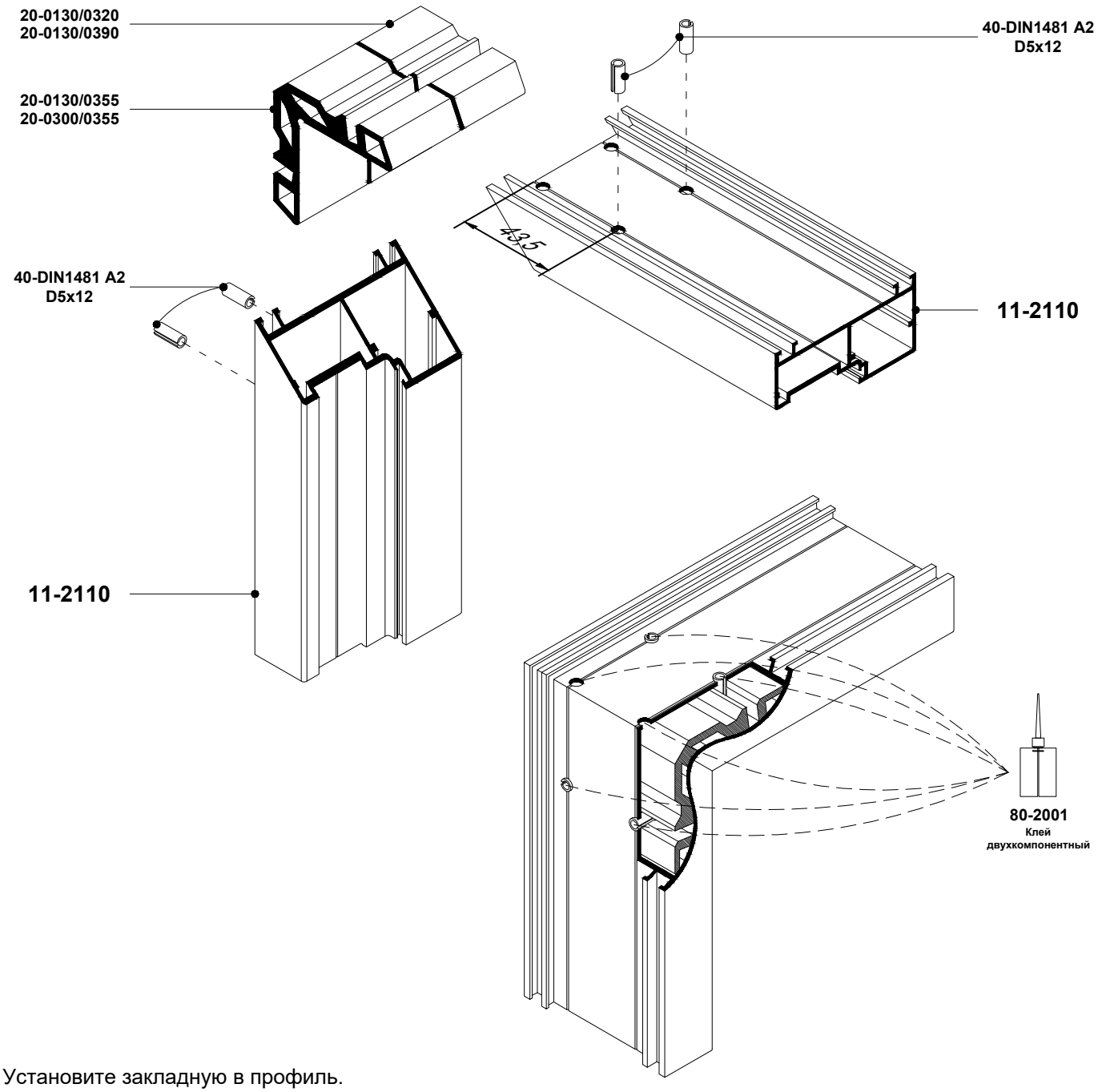

1. Установите закладную в профиль.
2. Забейте штифты, чтобы соединить угол. Прорезь штифта необходимо распологать в сторону края профиля.
3. Выровняйте профили относительно друг друга.
4. Заполните соединение клеем через просверленное отверстие и полость штифтов. Длительность каждой иньекции 2-4 секунды.
5. После заполнения клеем необходимо оставить изделие на 12 часов для отвердения состава (см. инструкцию применения клея).

Запрещается транспортировать, обрабатывать изделие, устанавливать фурнитуру до отвердения клея!

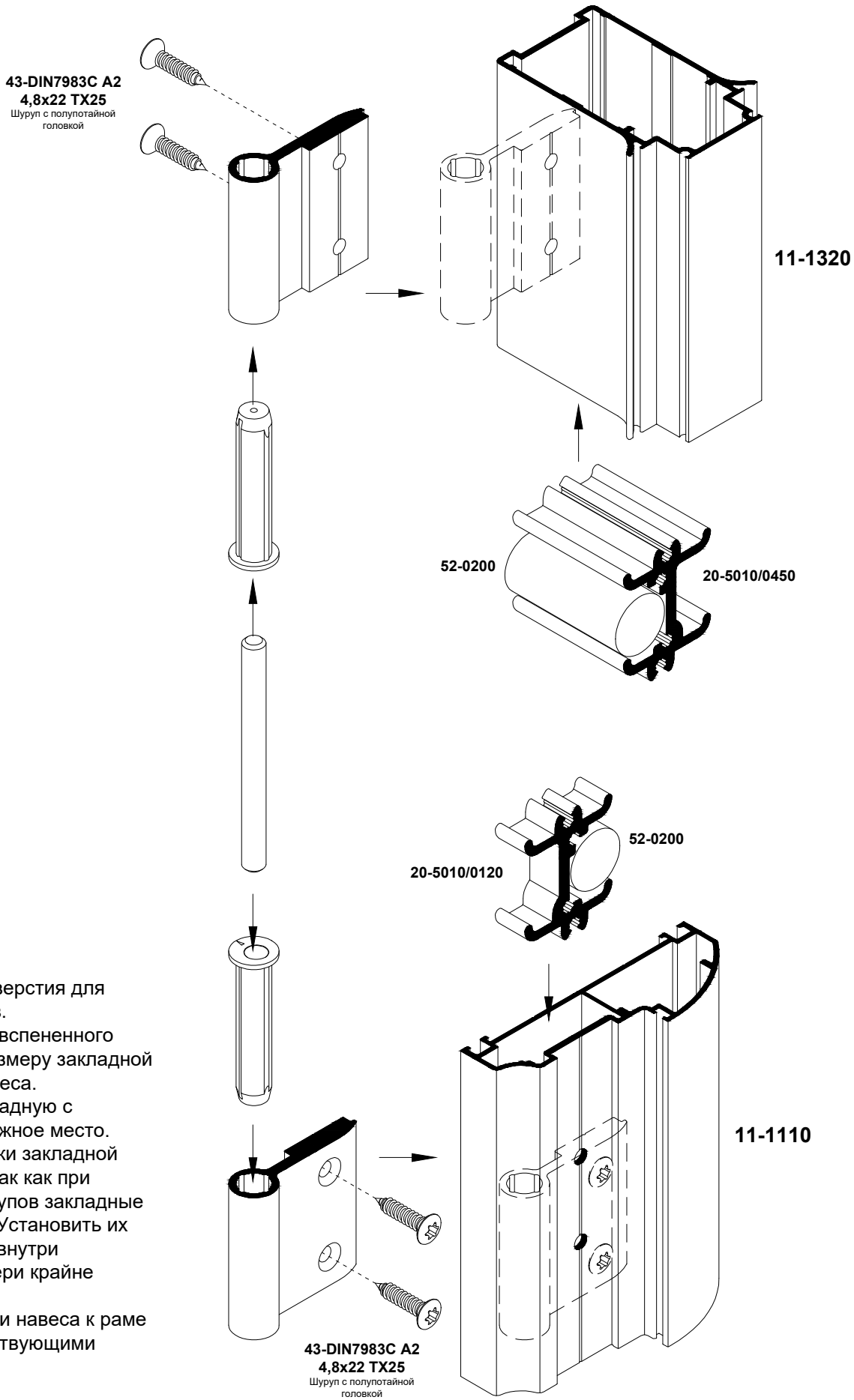

1. Просверлите отверстия для крепления навесов.
2. Отделите часть вспененного уплотнителя по размеру закладной для крепления навеса.
3. Установите закладную с уплотнителем в нужное место. Избегайте установки закладной без уплотнителя, так как при выкручивании шурупов закладные могут сместиться. Установить их на прежнее место внутри спрессованной двери крайне сложно.
4. Прикрутите части навеса к раме и створке соответствующими шурупами.

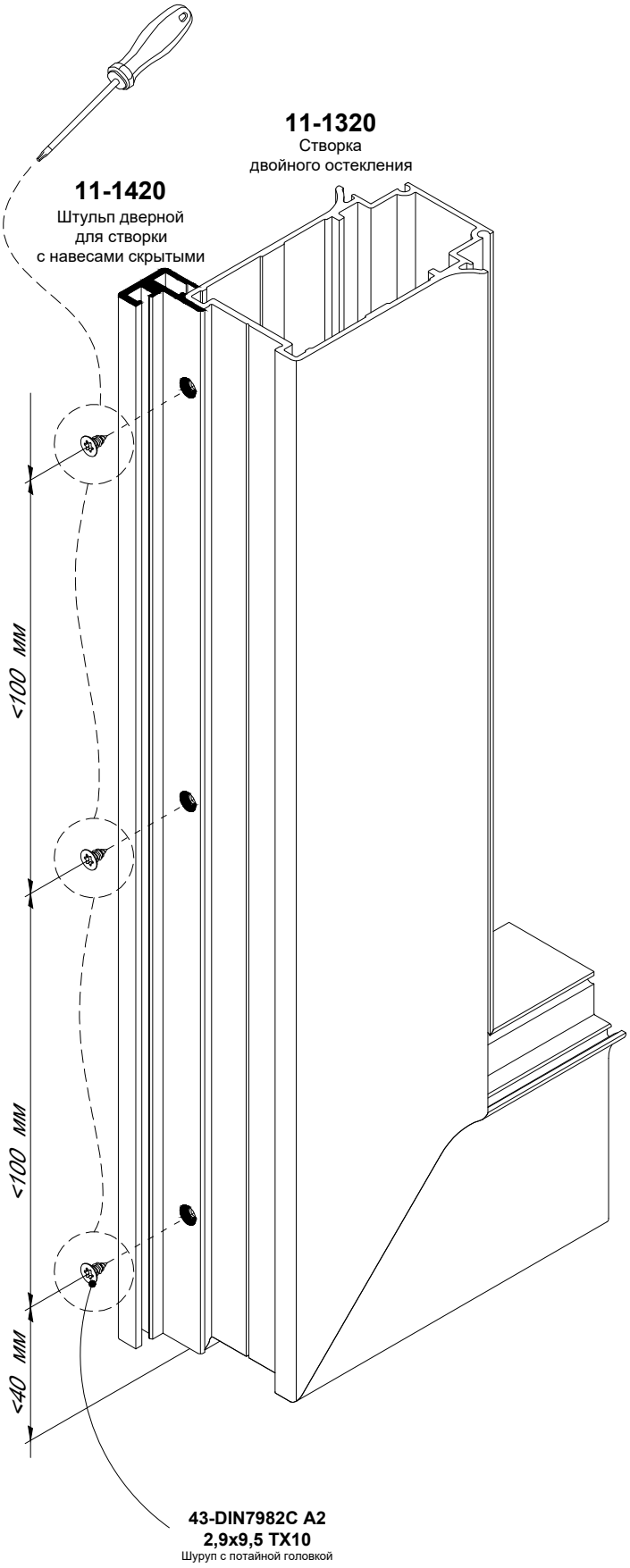

Примечание:
Шурупы **мDIN7982C A2 2.9x6.5 TX10** вкручивать только отверткой! Не использовать шуруповерт!

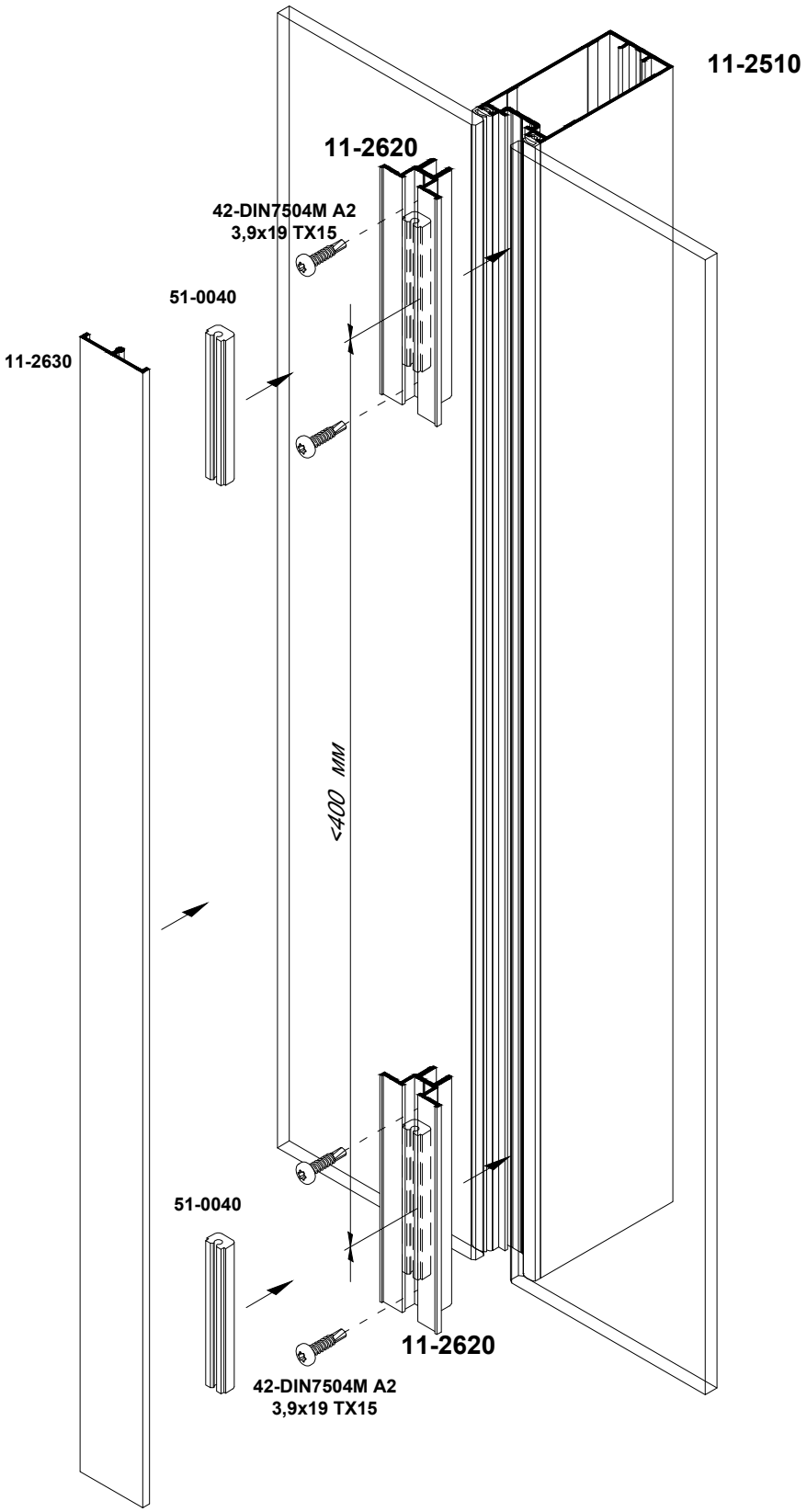
11-2510
11-2620
42-DIN7504M A2
3,9x19 TX15
51-0040
11-2630
<400 мм
51-0040
11-2620
42-DIN7504M A2
3,9x19 TX15